INSTRUCTION

SDT-System

IP20 / 64 / 40

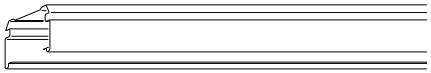

REGIOLUX

Regiolux GmbH
Hellinger Str. 3
D-97486 Königsberg/Bay.
T 09525 89-0
http://www.regiolux.de
info@regiolux.de

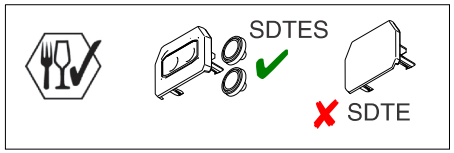

SDT	**182 . . . . . .**
SDCS	1890 0034 101
SDH	1890 0039 100
SDD	1890 0033 100
SDCT	1890 0042 100
SDTAF-7	1820 3092 100
SDTAM-7	1820 3090 100

SDTE	1820 0231 100
SDTES	1820 0235 100
SDTV	1820 0020 100
SDTVL	1820 0031 100
SDTVLS	1820 0050 100
SDBK	1883 7580 101
SDBAS	1882 6580 100
SDBKS	1883 7580 151
SDBA	1883 6580 100

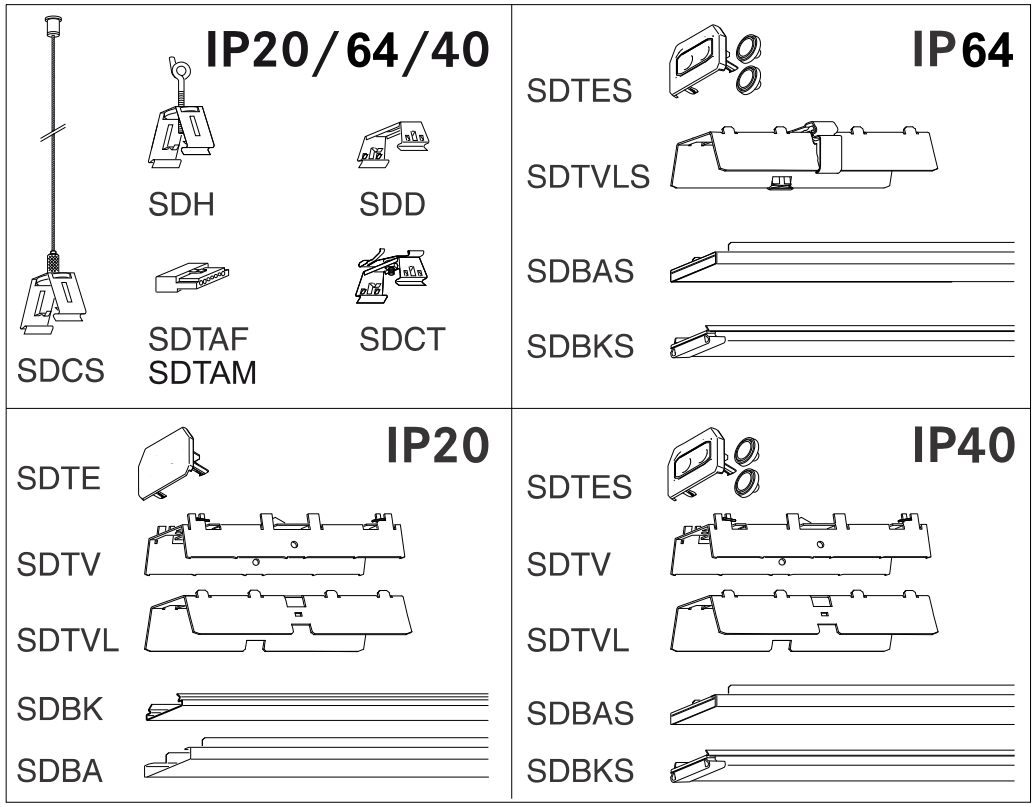

Art.-Nr.: 530491 - 01/2025

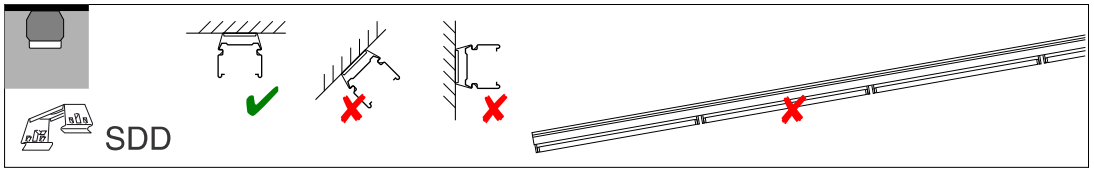

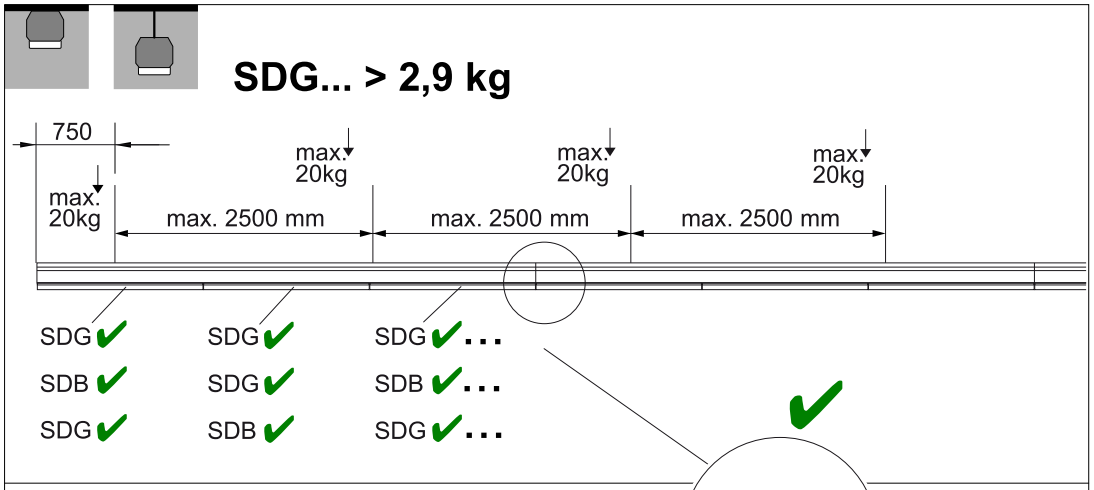

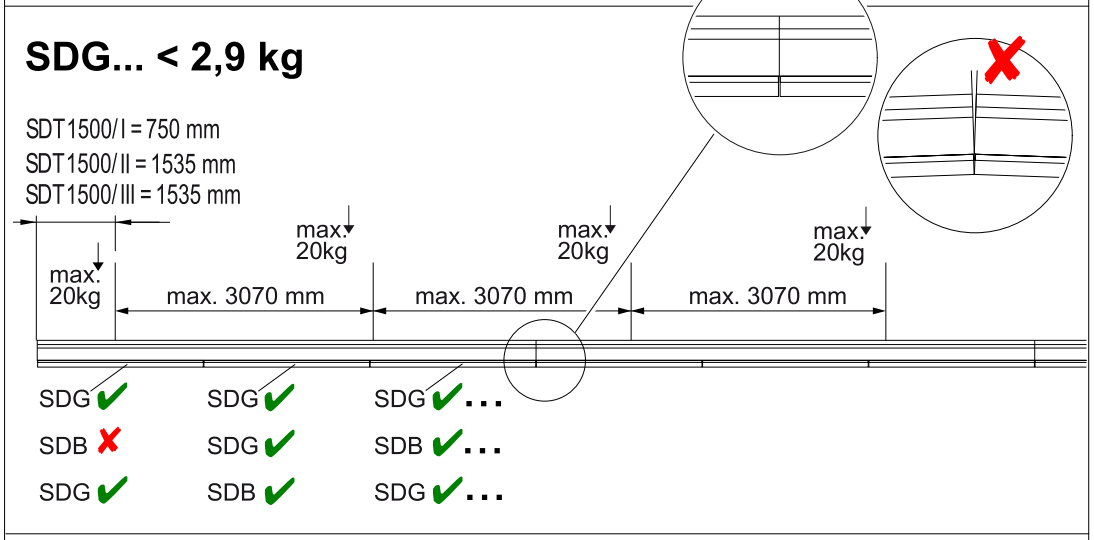

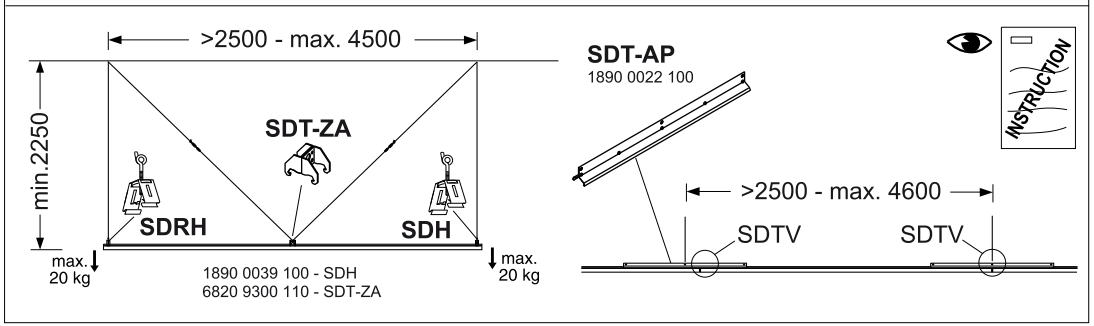

SDD

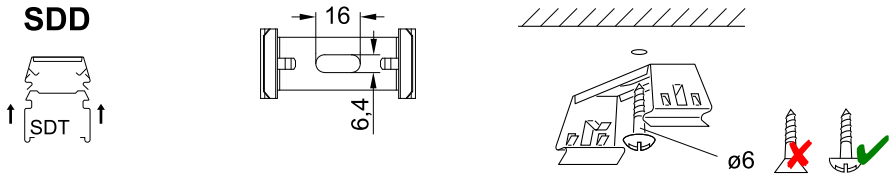

SDH SDCS

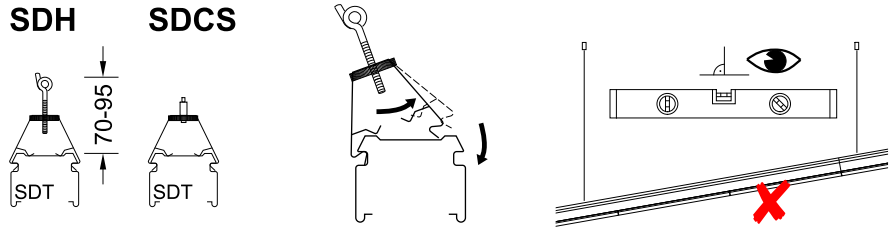

SDCT

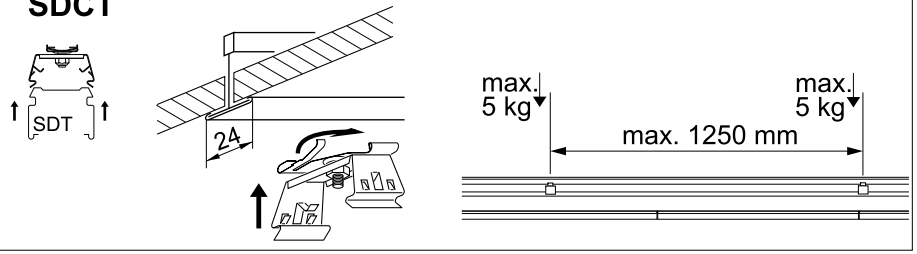

SDTV IP20

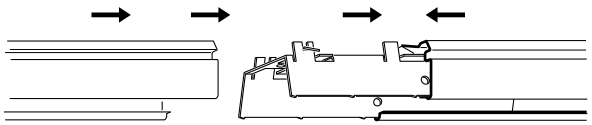

SDTVL IP20/IP40

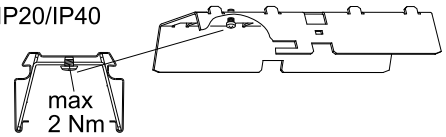

SDTVLS IP64

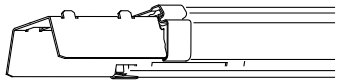

SDTE IP20

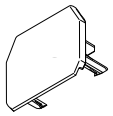

SDTES IP40/IP64

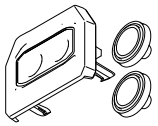

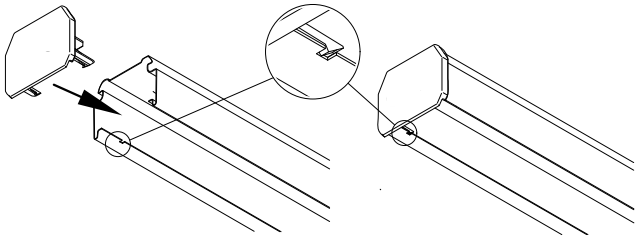

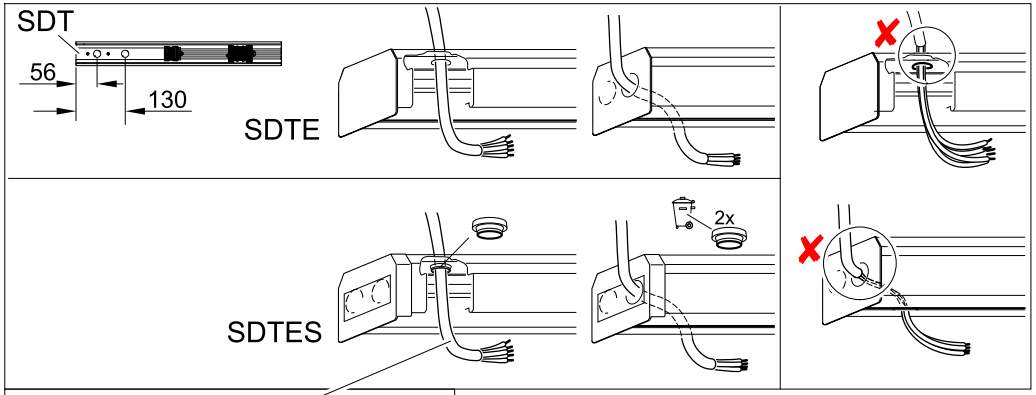

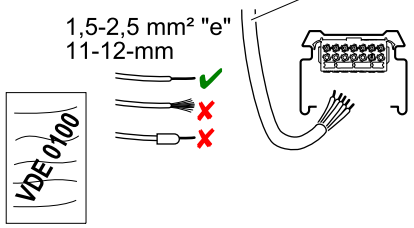

			I max.				
Leitung	N	PE	1	2	3	+	–
			L1	L2	L3		
5 x 1,5mm²	N		3x max. 16A				
5 x 2,5mm²	N		3x max. 16A				
7 x 2,5mm²	N		3x max. 16A			2x max. 6A	

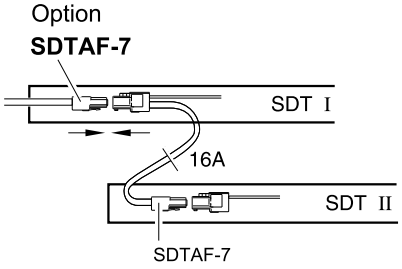

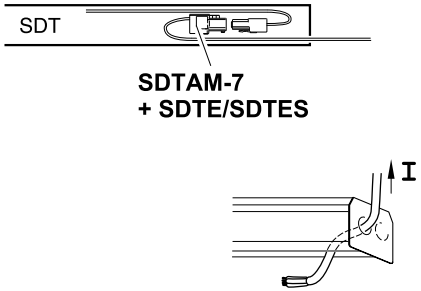

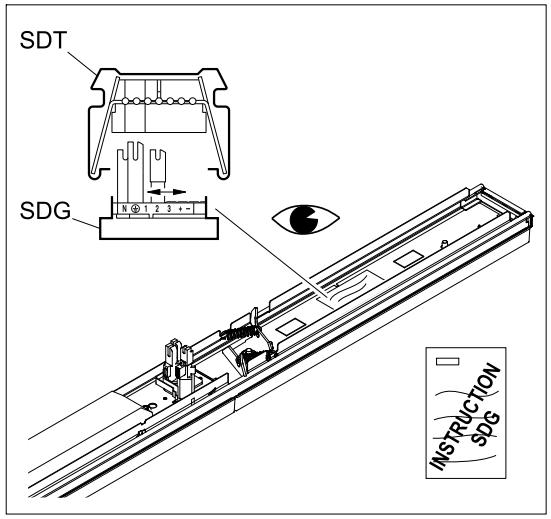

SDBK IP20

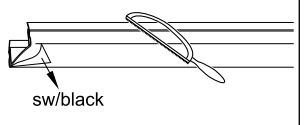

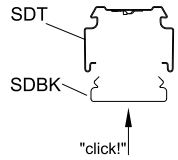

SDBKS IP64 / IP40

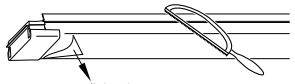

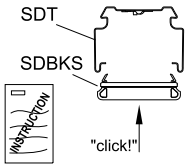
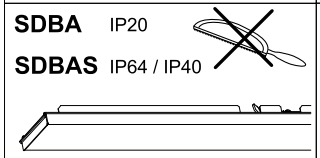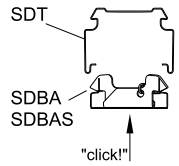
SDBA IP20
SDBAS IP64 / IP40