BRUMBERG
Licht. Seit 1873.

P35-14 Halter-Set

Artikel-Nr. 53088080

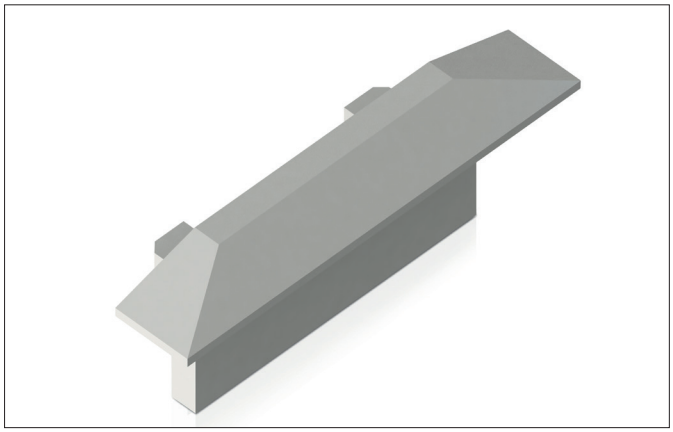

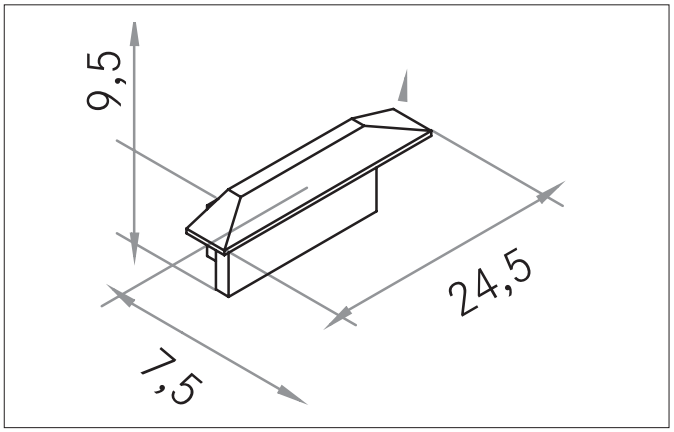

Ausschreibungstext
Halter-Set, schwarz. Material: Kunststoff.

Artikeldaten	
Artikel-Nr.	53088080
GTIN	4251433930303
Serienname	P35-14
Kurzbeschreibung	Halter-Set
Material	Kunststoff
Farbe	schwarz
Länge	8 mm
Breite	24,5 mm
Aufbauhöhe	9,5 mm
Nettogewicht	0,002 kg
Konformität	CE, UKCA

Logistische Daten	
Bruttogewicht	0,002 kg
Länge Verpackung	80 mm
Breite Verpackung	135 mm
Höhe Verpackung	7 mm
Entsorgung am Ende der Lebensdauer	Das Produkt darf nicht mit dem Hausmüll entsorgt werden. Sie sind verpflichtet, solche Elektro-Altgeräte separat zu entsorgen. Informieren Sie sich bitte bei Ihrer Kommune über die Möglichkeiten der geregelten Entsorgung. Mit der getrennten Entsorgung führen Sie die Altgeräte dem Recycling oder anderen Formen der Wiederverwertung zu. Sie helfen damit zu vermeiden, dass u. U. belastende Stoffe in die Umwelt gelangen.

Alle technischen Daten sowie Gewichts- und Maßangaben basieren auf Bemessungswerten und wurden sorgfältig erstellt. Technische Änderungen, die dem Fortschritt dienen, behalten wir uns jederzeit vor. Produktabbildungen sind beispielhaft und können vom Original abweichen. Irrtümer vorbehalten.
Stand 13.01.2025 Bestellung erfolgt zu unseren Allgemeinen Verkaufsbedingungen unter www.brumberg.com/de/agb/allgemeine-verkaufsbedingungen/