BRUMBERG
Licht. Seit 1873.

3-Phasen-Stromschiene ONETRACK DALI / schaltbar, Länge 1.000 mm

Artikel-Nr. 87161250

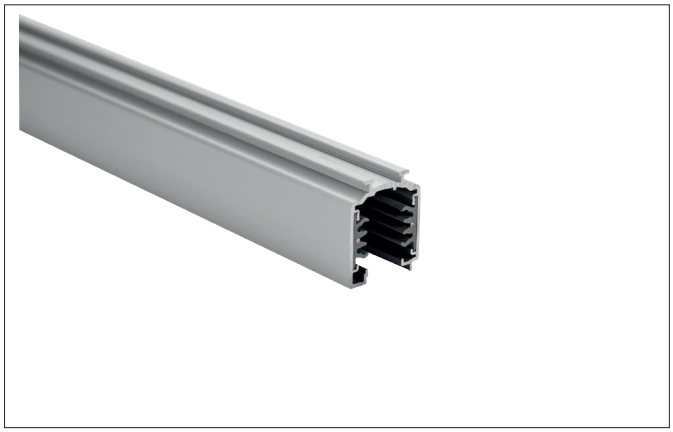

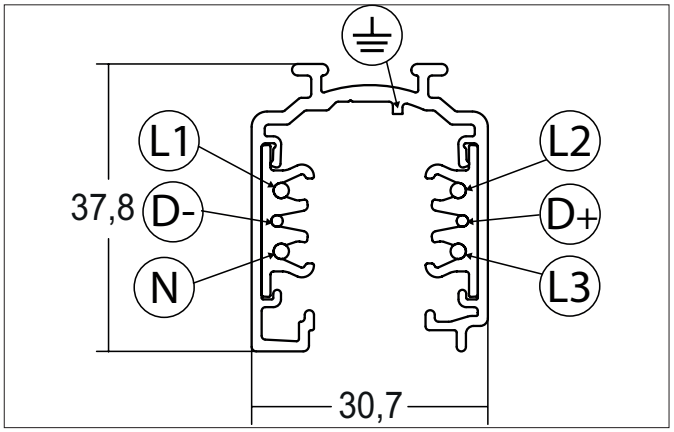

230V

Ausschreibungstext
3-Phasen-Stromschiene ONETRACK DALI / schaltbar, Länge 1.000 mm, silber, rechteckig. Ausführung in kompakter Bauform für die harmonische Implementierung in stimmige, architektonische Raumkonzepte. Montageart: Anbaumontage, Material: Aluminium, Schutzart raumseitig: nach DIN EN 60529: IP20, Schutzklasse: (EN 61140) I, Spannung: 230V AC 50Hz.

Artikeldaten	
Artikel-Nr.	87161250
GTIN	4251433979845
Kurzbeschreibung	3-Phasen-Stromschiene ONETRACK DALI / schaltbar, Länge 1.000 mm
Material	Aluminium
Farbe	silber
Ausführung der Oberfläche	glänzend
Form	rechteckig
Länge	1.000 mm
Breite	36 mm
Aufbauhöhe	33 mm
Nettogewicht	0,840 kg
Konformität	CE, UKCA

Alle technischen Daten sowie Gewichts- und Maßangaben basieren auf Bemessungswerten und wurden sorgfältig erstellt. Technische Änderungen, die dem Fortschritt dienen, behalten wir uns jederzeit vor. Produktabbildungen sind beispielhaft und können vom Original abweichen. Irrtümer vorbehalten.
Stand 23.03.2025 Bestellung erfolgt zu unseren Allgemeinen Verkaufsbedingungen unter www.brumberg.com/de/agb/allgemeine-verkaufsbedingungen/

BRUMBERG
Licht. Seit 1873.

3-Phasen-Stromschiene ONETRACK DALI / schaltbar, Länge 1.000 mm

Artikel-Nr. 87161250

Logistische Daten	
Bruttogewicht	1,14 kg
Länge Verpackung	1.070 mm
Breite Verpackung	55 mm
Höhe Verpackung	55 mm
Entsorgung am Ende der Lebensdauer	Das Produkt darf nicht mit dem Hausmüll entsorgt werden. Sie sind verpflichtet, solche Elektro-Altgeräte separat zu entsorgen. Informieren Sie sich bitte bei Ihrer Kommune über die Möglichkeiten der geregelten Entsorgung. Mit der getrennten Entsorgung führen Sie die Altgeräte dem Recycling oder anderen Formen der Wiederverwertung zu. Sie helfen damit zu vermeiden, dass u. U. belastende Stoffe in die Umwelt gelangen.

Alle technischen Daten sowie Gewichts- und Maßangaben basieren auf Bemessungswerten und wurden sorgfältig erstellt. Technische Änderungen, die dem Fortschritt dienen, behalten wir uns jederzeit vor. Produktabbildungen sind beispielhaft und können vom Original abweichen. Irrtümer vorbehalten.
Stand 23.03.2025 Bestellung erfolgt zu unseren Allgemeinen Verkaufsbedingungen unter www.brumberg.com/de/agb/allgemeine-verkaufsbedingungen/