BRUMBERG
Licht. Seit 1873.

Reduzierring D 210 mm, für Leuchtenausschnittsmaß 96 mm

Artikel-Nr. 81016080

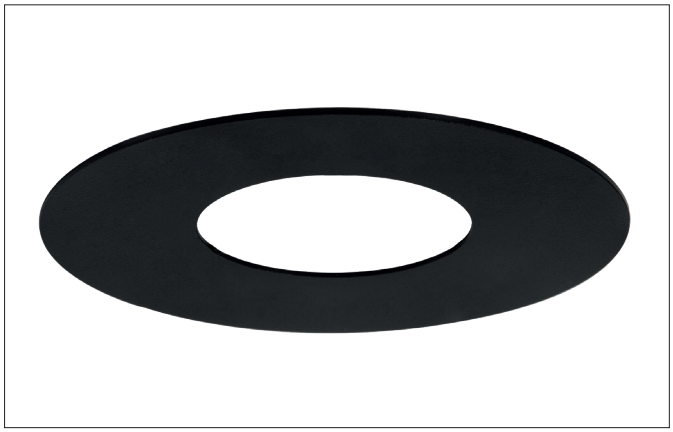

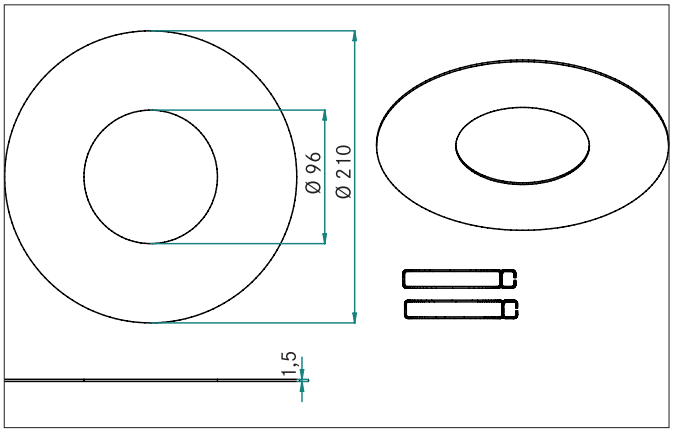

Ausschreibungstext
Reduzierring D 210 mm, für Leuchtenausschnittsmaß 96 mm, schwarz matt, rund. Reduzierring geeignet für Einbaustrahler mit Montagefedern. Außendurchmesser 210 mm (geeignet für bauseits vorliegende Deckenausschnitte von bis zu 200 mm), Innendurchmesser 96 mm Lieferumfang: 1 x Reduzierring inkl. 1 Satz Federverlängerung Material: Aluminium.

Artikeldaten	
Artikel-Nr.	81016080
GTIN	4251433925231
Kurzbeschreibung	Reduzierring D 210 mm, für Leuchtenausschnittsmaß 96 mm
Material	Aluminium
Farbe	schwarz
Ausführung der Oberfläche	matt
Form	rund
Außendurchmesser	210 mm
Aufbauhöhe	1,5 mm
Nettogewicht	0,124 kg
Konformität	CE, UKCA

Alle technischen Daten sowie Gewichts- und Maßangaben basieren auf Bemessungswerten und wurden sorgfältig erstellt. Technische Änderungen, die dem Fortschritt dienen, behalten wir uns jederzeit vor. Produktabbildungen sind beispielhaft und können vom Original abweichen. Irrtümer vorbehalten.
Stand 05.02.2025 Bestellung erfolgt zu unseren Allgemeinen Verkaufsbedingungen unter www.brumberg.com/de/agb/allgemeine-verkaufsbedingungen/

BRUMBERG
Licht. Seit 1873.

Reduzierring D 210 mm, für Leuchtenausschnittsmaß 96 mm
Artikel-Nr. 81016080

Logistische Daten	
Bruttogewicht	0,128 kg
Länge Verpackung	215 mm
Breite Verpackung	215 mm
Höhe Verpackung	10 mm
Entsorgung am Ende der Lebensdauer	Das Produkt darf nicht mit dem Hausmüll entsorgt werden. Sie sind verpflichtet, solche Elektro-Altgeräte separat zu entsorgen. Informieren Sie sich bitte bei Ihrer Kommune über die Möglichkeiten der geregelten Entsorgung. Mit der getrennten Entsorgung führen Sie die Altgeräte dem Recycling oder anderen Formen der Wiederverwertung zu. Sie helfen damit zu vermeiden, dass u. U. belastende Stoffe in die Umwelt gelangen.

Alle technischen Daten sowie Gewichts- und Maßangaben basieren auf Bemessungswerten und wurden sorgfältig erstellt. Technische Änderungen, die dem Fortschritt dienen, behalten wir uns jederzeit vor. Produktabbildungen sind beispielhaft und können vom Original abweichen. Irrtümer vorbehalten.
Stand 05.02.2025 Bestellung erfolgt zu unseren Allgemeinen Verkaufsbedingungen unter www.brumberg.com/de/agb/allgemeine-verkaufsbedingungen/