BRUMBERG
Licht. Seit 1873.

# HUMID ONE PRO LED-Feuchtraum-Wannenleuchte 580 mm, DALI dimmbar

Artikel-Nr. 78111114

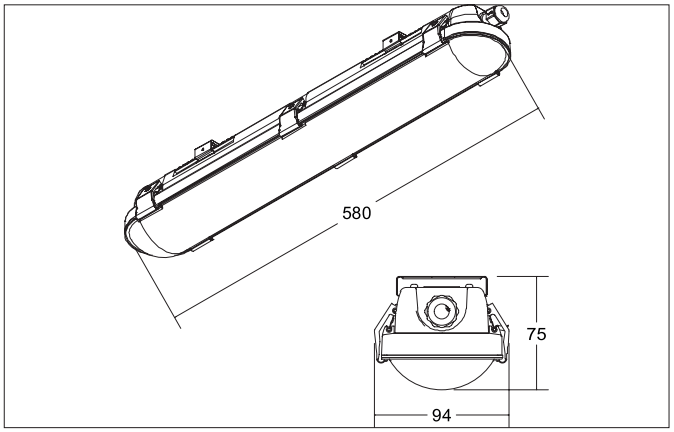


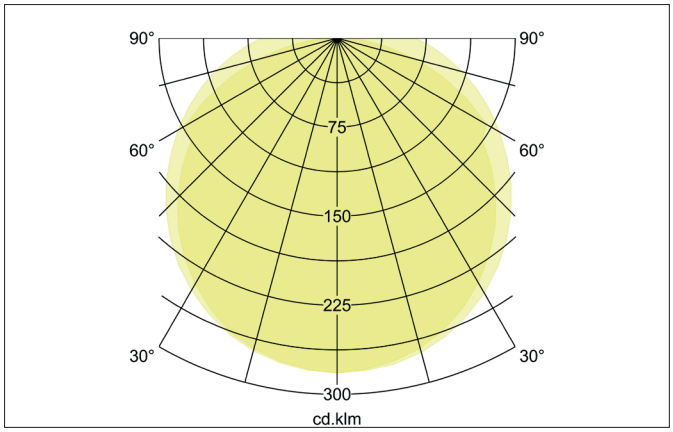


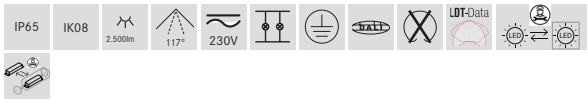


## Ausschreibungstext

Rechteckige LED-Feuchtraum-Wannenleuchte 580 mm, DALI dimmbar, Leuchtenlänge 580 mm, Leuchtenbreite 94 mm, Höhe 75 mm Gewicht 0,933 kg, mit rotationssymmetrisch tief-breit-strahlender Lichtstärkeverteilung. Abdeckung PC (Polycarbonat) transparent, Bemessungslichtstrom 2.500 lm, Bemessungsleistung 1 x 18 W, Lichtfarbe neutralweiß, ähnlichste Farbtemperatur (CCT) 4.000 K, allgemeiner Farbwiedergabeindex CRI > 80, Lebensdauer L70/B50 bei 25 °C: 50.000 h, Lebensdauer L80/B50 bei 25 °C: 50.000 h, Gehäusewerkstoff: Polycarbonat / Edelstahl, Farbe: grau, zulässige Umgebungstemperatur (ta): -20 °C bis +40 °C, Schutzklasse (EN 61140): I, Schutzart (DIN EN 60529): IP65, Stoßfestigkeitsgrad nach IEC62262: IK08. Mit elektronischem Betriebsgerät, DALI-2, PUSH-Dimm dimmbar.

Alle technischen Daten sowie Gewichts- und Maßangaben basieren auf Bemessungswerten und wurden sorgfältig erstellt. Technische Änderungen, die dem Fortschritt dienen, behalten wir uns jederzeit vor. Produktabbildungen sind beispielhaft und können vom Original abweichen. Irrtümer vorbehalten.
Stand 01.07.2025 Bestellung erfolgt zu unseren Allgemeinen Verkaufsbedingungen unter www.brumberg.com/de/agb/allgemeine-verkaufsbedingungen/

BRUMBERG
Licht. Seit 1873.

# HUMID ONE PRO LED-Feuchtraum-Wannenleuchte 580 mm, DALI dimmbar

Artikel-Nr. 78111114

**Produktvorteile**

5 Jahre Brumberg-Lichtgarantie.
DALI-2.
BEG LED-Lichtförderung.
D-Kennzeichen für feuergefährdete Betriebsstätten.
Lange Lebensdauer: L80B50 > 50.000 h bei +25 °C.
Hohe Effizienz.
Planungssicherheit durch beiliegendes Zubehör für jegliche Montageart (Decken- und Wandanbau und Pendel).
Abdeckung und LED-Platine bilden eine Einheit für eine schnelle und einfache Installation.
Vorstanzungen für unterschiedliche Kabeleinführungen.
Robustes, schlagfestes Gehäuse aus Polycarbonat mit IK08.
Alle Metallanbauteile aus Edelstahl gefertigt (Halteclips, Schrauben etc.).
Umgebungstemperaturbereich: -20 °C bis +40 °C.
Schnelle Installation: Durchgangsverdrahtung.

| Artikeldaten | |
|---|---|
| Artikel-Nr. | 78111114 |
| GTIN | 4251433954316 |
| Serienname | HUMID ONE PRO |
| Kurzbeschreibung | LED-Feuchtraum-Wannenleuchte 580 mm, DALI dimmbar |
| Material | Polycarbonat / Edelstahl |
| Farbe | grau |
| Ausführung der Oberfläche | matt |
| Form | rechteckig |
| Länge | 580 mm |
| Breite | 94 mm |
| Aufbauhöhe | 75 mm |
| Halogenfrei | Ja |
| Lieferumfang | Lieferung: inkl. Konverter zum<br>Anschluss an 230 V-Netzspannung, Durchgangsverdrahtung, DALI-2<br><br>Lieferung inkl. Montagezubehör-Set bestehend aus:<br><br>- 4 x Sicherungsschrauben für Cliphalter,<br>- 2 x Sicherungsschrauben und Muttern für Universal Montagehalter,<br>- 4 x Montageschrauben und Dübel,<br>- 2 x Universal Montagehalter für Wand-, Decken- oder Pendelmontage<br>(benötigte Laschen zum Einhängen in den Montagehalter im Lieferumfang).<br>- 1 x IP65-Kabelverschraubung PG13,5 (Kabeldurchmesser Ø 6 - 12 mm) |
| Nettogewicht | 0,933 kg |
| Prüfzeichen | D-Kennzeichen |
| Konformität | CE, UKCA |

| Lichttechnik | |
|---|---|
| Farbtemperatur | 4.000 K |
| Lichtfarbe | weiß |
| Lichtaustritt | direkt |
| Lichtstrom | 2.500 lm |
| Systemeffizienz | 139 lm/W |
| Farbtoleranz | McAdam-Step 5 |
| Farbwiedergabe | CRI > 80 |
| Abstrahlwinkel | 117° |
| Lichtverteilung | symmetrisch |
| Farbtemperatur einstellbar | Nein |

Alle technischen Daten sowie Gewichts- und Maßangaben basieren auf Bemessungswerten und wurden sorgfältig erstellt. Technische Änderungen, die dem Fortschritt dienen, behalten wir uns jederzeit vor. Produktabbildungen sind beispielhaft und können vom Original abweichen. Irrtümer vorbehalten.
Stand 01.07.2025 Bestellung erfolgt zu unseren Allgemeinen Verkaufsbedingungen unter www.brumberg.com/de/agb/allgemeine-verkaufsbedingungen/

BRUMBERG
Licht. Seit 1873.

## HUMID ONE PRO LED-Feuchtraum-Wannenleuchte 580 mm, DALI dimmbar

Artikel-Nr. 78111114

| Betriebstechnik Leuchte | |
|---|---|
| Systemleistung | 20 W |
| Spannungsart | AC/DC |
| AC Nennspannung min. | 198 V |
| AC Nennspannung max. | 264 V |
| DC Nennspannung min. | 176 V |
| DC Nennspannung max. | 276 V |
| Frequenz max. | 60 Hz |
| Frequenz min. | 50 Hz |
| Leuchtmittel | LED |
| Ausführung | ohne Fassung |
| Schutzklasse | I |
| Schutzart raumseitig | IP65 |
| Umgebungstemperatur | -20 °C bis +40 °C |
| Dimmbar | Ja |
| Ansteuerung | DALI-2, PUSH-Dimm |
| Leuchtmittelwechsel möglich | Die Lichtquelle dieser Leuchte darf nur vom Hersteller oder einem von ihm beauftragten Servicetechniker oder einer vergleichbar qualifizierten Person ersetzt werden. |
| Glühdrahtprüfung nach IEC 60695-2-12 | 850°C - 5s |
| Lebensdauer L70/B50 bei 25 °C | 50.000 h |
| Lebensdauer L80/B50 bei 25 °C | 50.000 h |
| Energieeffizienzklasse | nicht erforderlich |

| Betriebstechnik Betriebsgeräte | |
|---|---|

| Montagetechnik | |
|---|---|
| Montageart | Anbaumontage |
| Montageort | Decken-/Wand-/ Pendelmontage |
| Verstellbarkeit | nicht verstellbar |
| Schlagfestigkeit | IK08 |
| Werkstoff der Abdeckung | PC (Polycarbonat) transparent |
| Sprengring | ohne Sprengring |
| Geeignet für Durchgangsverdrahtung | Ja |

| Logistische Daten | |
|---|---|
| Bruttogewicht | 1,041 kg |
| Länge Verpackung | 600 mm |
| Breite Verpackung | 83 mm |
| Höhe Verpackung | 103 mm |
| Entsorgung am Ende der Lebensdauer | Das Produkt darf nicht mit dem Hausmüll entsorgt werden. Sie sind verpflichtet, solche Elektro-Altgeräte separat zu entsorgen. Informieren Sie sich bitte bei Ihrer Kommune über die Möglichkeiten der geregelten Entsorgung. Mit der getrennten Entsorgung führen Sie die Altgeräte dem Recycling oder anderen Formen der Wiederverwertung zu. Sie helfen damit zu vermeiden, dass u. U. belastende Stoffe in die Umwelt gelangen. |

**Optionales Zubehör**

Artikel-Nr.: 81011050
Montagezubehör Set für HUMID ONE, für Breite: 94 mm

https://www.brumberg.com/fileadmin/products/Datenblatt_81011050_2021_DE.pdf

Alle technischen Daten sowie Gewichts- und Maßangaben basieren auf Bemessungswerten und wurden sorgfältig erstellt. Technische Änderungen, die dem Fortschritt dienen, behalten wir uns jederzeit vor. Produktabbildungen sind beispielhaft und können vom Original abweichen. Irrtümer vorbehalten.
Stand 01.07.2025 Bestellung erfolgt zu unseren Allgemeinen Verkaufsbedingungen unter www.brumberg.com/de/agb/allgemeine-verkaufsbedingungen/