BRUMBERG
Licht. Seit 1873.

SUNNY MAXI LED-Deckenanbaudownlight, Phasenabschnitt dimmbar, 550 mm

Artikel-Nr. 12214083

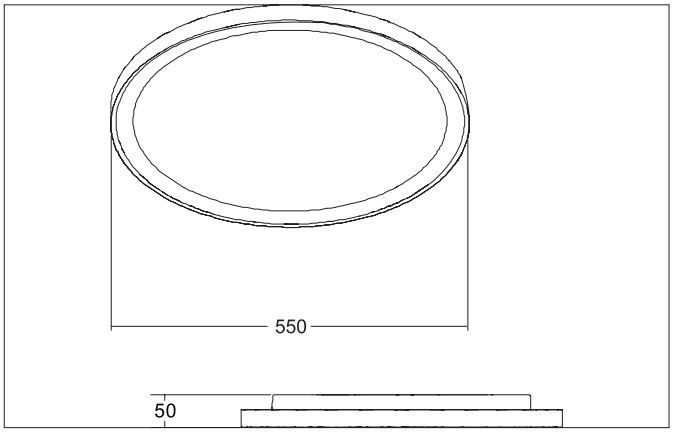

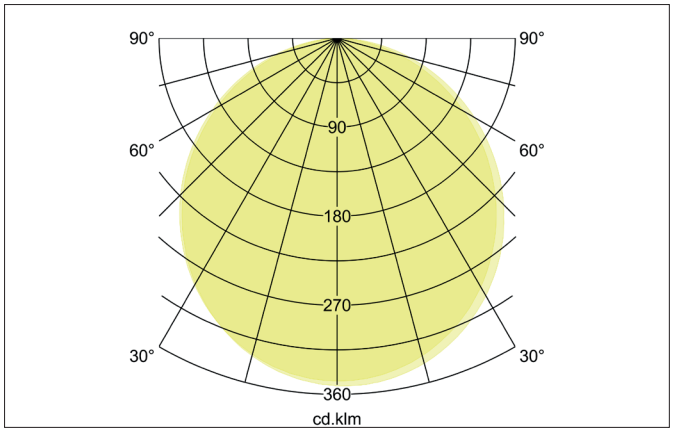

Ausschreibungstext

Rundes LED-Deckenanbaudownlight, Phasenabschnitt dimmbar, 550 mm, Leuchtendurchmesser 550 mm, Höhe 50 mm Gewicht 3,303 kg, mit rotationssymmetrisch tief-breit-strahlender Lichtstärkeverteilung. Abdeckung Kunststoff opal, Bemessungslichtstrom 4.400 lm, UGR < 25, Bemessungsleistung 1 x 50 W, Lichtfarbe warmweiß bis tageslichtweiß, ähnlichste Farbtemperatur (CCT) 3.000 - 6.000 K, allgemeiner Farbwiedergabeindex CRI > 80, Lebensdauer L70/B50 bei 25 °C: 50.000 h, Gehäusewerkstoff: Aluminium / Stahl / Polystyrol, Farbe: schwarz, zulässige Umgebungstemperatur (ta): -20 °C - +25 °C, Schutzklasse (EN 61140): I, Schutzart (DIN EN 60529): IP20, Stoßfestigkeitsgrad nach IEC62262: IK04. Mit elektronischem Betriebsgerät, Phasenabschnitt dimmbar.

Produktvorteile

- Standard-Indirektanteil in weiß, als Zubehör einzeln nachrüstbar in amber, blau und rot lieferbar.
- Einfache Installation durch Bajonett-Montage und Fangseil.
- Leuchte schraubenlos einfach abnehmbar durch separaten Montageteller (Durchmesser 205 mm).
- Drei Größen: 330 mm, 440 mm oder 550 mm.
- Drei bauseitig einstellbare Lichtfarben: 3.000 K, 4.000 K und 6.000 K.
- Als zusätzliche Funktion: Lichtfarbe schalterseitig einstellbar via Bottom-Switch-Funktion.
- Auch als Pendelvariante erhältlich (Zubehör: Pendelset 1.500 mm).
- Serienmäßig dimmbar über Phasenabschnitt oder DALI (Größe: 440 mm und 550mm).

Alle technischen Daten sowie Gewichts- und Maßangaben basieren auf Bemessungswerten und wurden sorgfältig erstellt. Technische Änderungen, die dem Fortschritt dienen, behalten wir uns jederzeit vor. Produktabbildungen sind beispielhaft und können vom Original abweichen. Irrtümer vorbehalten.
Stand 08.04.2025 Bestellung erfolgt zu unseren Allgemeinen Verkaufsbedingungen unter www.brumberg.com/de/agb/allgemeine-verkaufsbedingungen/

BRUMBERG
Licht. Seit 1873.

SUNNY MAXI LED-Deckenanbaudownlight, Phasenabschnitt dimmbar, 550 mm

Artikel-Nr. 12214083

Artikeldaten	
Artikel-Nr.	12214083
GTIN	4251433957959
Serienname	SUNNY MAXI
Kurzbeschreibung	LED-Deckenanbaudownlight, Phasenabschnitt dimmbar, 550 mm
Material	Aluminium / Stahl / Polystyrol
Farbe	schwarz
Ausführung der Oberfläche	matt
Form	rund
Außendurchmesser	550 mm
Aufbauhöhe	50 mm
Lieferumfang	inkl. Konverter zum Anschluss an 230 V-Netzspannung, dimmbar und inkl. einstellbarer Farbtemperatur auf 3.000 K, 4.000 K oder 6.000 K (Umschaltung am Gehäuse oder über wandseitig eingebauten Schalter via Bottom-Switch-Funktion). Optionales Zubehör: Farbringsatz für den Indirektanteil in den Farben rot, blau und amber, sowie ein Pendelsatz 1.500 mm.
Nettogewicht	3,303 kg
Konformität	CE, UKCA

Lichttechnik	
Farbtemperatur	3.000 K / 4.000 K / 6.000 K
Lichtfarbe	weiß
Farbtemperatur 1	3.000 K
Farbtemperatur 2	4.000 K
Farbtemperatur 3	6.000 K
Lichtaustritt	direkt/indirekt
Lichtstrom	4.400 lm
Lichtstrom 1	4.400 lm
Lichtstrom 2	5.000 lm
Lichtstrom 3	4.500 lm
Systemeffizienz	88 lm/W
Farbwiedergabe	CRI > 80
Reflektor	ohne
Abstrahlwinkel	110°
Blendungsbewertung	UGR < 25
Lichtverteilung	symmetrisch
Farbtemperatur einstellbar	Stufen

Betriebstechnik Leuchte	
Systemleistung	50 W
Spannungsart	AC
AC Nennspannung max.	230 V
Frequenz max.	50 Hz
Leuchtmittel	LED
Ausführung	ohne Fassung
Schutzklasse	I
Schutzart raumseitig	IP20
Dimmbar	Ja
Ansteuerung	Phasenabschnitt
Leuchtmittelwechsel möglich	Die Lichtquelle dieser Leuchte darf nur vom Hersteller oder einem von ihm beauftragten Servicetechniker oder einer vergleichbar qualifizierten Person ersetzt werden.
Lebensdauer L70/B50 bei 25 °C	50.000 h
Energieeffizienzklasse	nicht erforderlich

Alle technischen Daten sowie Gewichts- und Maßangaben basieren auf Bemessungswerten und wurden sorgfältig erstellt. Technische Änderungen, die dem Fortschritt dienen, behalten wir uns jederzeit vor. Produktabbildungen sind beispielhaft und können vom Original abweichen. Irrtümer vorbehalten.
Stand 08.04.2025 Bestellung erfolgt zu unseren Allgemeinen Verkaufsbedingungen unter www.brumberg.com/de/agb/allgemeine-verkaufsbedingungen/

BRUMBERG
Licht. Seit 1873.

SUNNY MAXI LED-Deckenanbaudownlight, Phasenabschnitt dimmbar, 550 mm

Artikel-Nr. 12214083

Montagetechnik	
Montageart	Anbaumontage
Montageort	Deckenmontage
Verstellbarkeit	nicht verstellbar
Schlagfestigkeit	IK04
Werkstoff der Abdeckung	Kunststoff opal

Logistische Daten	
Bruttogewicht	4,026 kg
Länge Verpackung	580 mm
Breite Verpackung	575 mm
Höhe Verpackung	58 mm
Entsorgung am Ende der Lebensdauer	Das Produkt darf nicht mit dem Hausmüll entsorgt werden. Sie sind verpflichtet, solche Elektro-Altgeräte separat zu entsorgen. Informieren Sie sich bitte bei Ihrer Kommune über die Möglichkeiten der geregelten Entsorgung. Mit der getrennten Entsorgung führen Sie die Altgeräte dem Recycling oder anderen Formen der Wiederverwertung zu. Sie helfen damit zu vermeiden, dass u. U. belastende Stoffe in die Umwelt gelangen.

Optionales Zubehör
Artikel-Nr.: 81021406 Farbringsatz zu LED-Decken-Anbau-Downlight 12214.. / 12260.. https://www.brumberg.com/fileadmin/products/Datenblatt_81021406_2021_DE.pdf
Artikel-Nr.: 81021408 Farbringsatz zu LED-Decken-Anbau-Downlight 12214.. / 12260.. https://www.brumberg.com/fileadmin/products/Datenblatt_81021408_2021_DE.pdf
Artikel-Nr.: 81021409 Farbringsatz zu LED-Decken-Anbau-Downlight 12214.. / 12260.. https://www.brumberg.com/fileadmin/products/Datenblatt_81021409_2021_DE.pdf
Artikel-Nr.: 81018070 Pendelsatz zu LED-Decken-Anbau-Downlight 12208.. / 12209.. / 12214.. / 12259.. / 12260.. Abmessung: 150 mm x 26 mm
Artikel-Nr.: 81018080 Pendelsatz zu LED-Decken-Anbau-Downlight 12208.. / 12209.. / 12214.. / 12259.. / 12260.. Abmessung: 150 mm x 26 mm

Alle technischen Daten sowie Gewichts- und Maßangaben basieren auf Bemessungswerten und wurden sorgfältig erstellt. Technische Änderungen, die dem Fortschritt dienen, behalten wir uns jederzeit vor. Produktabbildungen sind beispielhaft und können vom Original abweichen. Irrtümer vorbehalten.
Stand 08.04.2025 Bestellung erfolgt zu unseren Allgemeinen Verkaufsbedingungen unter www.brumberg.com/de/agb/allgemeine-verkaufsbedingungen/