BRUMBERG

BREENA / BB13 Reduzierring D = 110 mm, für Leuchtenausschnittsmaß = 68 mm
Artikel-Nr. 81204070

Licht.
Für Generationen.

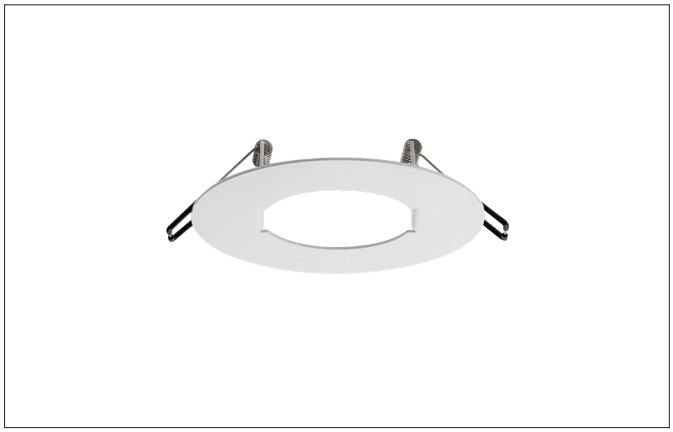

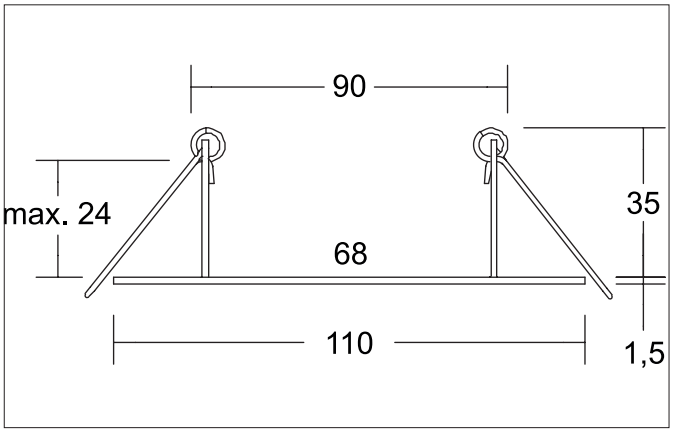

Ausschreibungstext
Reduzierring D = 110 mm, für Leuchtenausschnittsmaß = 68 mm, weiß glänzend. Reduzierring mit Innenloch 68 mm. Durchmesser: 110 mm. Die letztendliche Einbautiefe richtet sich nach der eingebauten Leuchte. Einbautiefe ohne Leuchte: 35 mm. Maximale Deckenstärke: 24 mm, Höhe: 1,5 mm. Verwendbar für bauseits vorliegende Öffnung von 90 mm. Material: Stahl, .

Artikeldaten	
Artikel-Nr.	81204070
GTIN	4251433999249
Serienname	BREENA / BB13
Kurzbeschreibung	Reduzierring D = 110 mm, für Leuchtenausschnittsmaß = 68 mm
Material	Stahl
Ausführung der Oberfläche	glänzend
Nettogewicht	0,092 kg
Konformität	CE, UKCA

Alle technischen Daten sowie Gewichts- und Maßangaben basieren auf Bemessungswerten und wurden sorgfältig erstellt. Technische Änderungen, die dem Fortschritt dienen, behalten wir uns jederzeit vor. Produktabbildungen sind beispielhaft und können vom Original abweichen. Irrtümer vorbehalten.
Stand 30.08.2024 Bestellung erfolgt zu unseren Allgemeinen Verkaufsbedingungen unter www.brumberg.com/de/agb/allgemeine-verkaufsbedingungen/

BRUMBERG

BREENA / BB13 Reduzierring D = 110 mm, für Leuchtenausschnittsmaß = 68 mm
Artikel-Nr. 81204070

Licht.
Für Generationen.

Logistische Daten	
Bruttogewicht	0,148 kg
Länge Verpackung	130 mm
Breite Verpackung	130 mm
Höhe Verpackung	50 mm
Entsorgung am Ende der Lebensdauer	Das Produkt darf nicht mit dem Hausmüll entsorgt werden. Sie sind verpflichtet, solche Elektro-Altgeräte separat zu entsorgen. Informieren Sie sich bitte bei Ihrer Kommune über die Möglichkeiten der geregelten Entsorgung. Mit der getrennten Entsorgung führen Sie die Altgeräte dem Recycling oder anderen Formen der Wiederverwertung zu. Sie helfen damit zu vermeiden, dass u. U. belastende Stoffe in die Umwelt gelangen.

Alle technischen Daten sowie Gewichts- und Maßangaben basieren auf Bemessungswerten und wurden sorgfältig erstellt. Technische Änderungen, die dem Fortschritt dienen, behalten wir uns jederzeit vor. Produktabbildungen sind beispielhaft und können vom Original abweichen. Irrtümer vorbehalten.
Stand 30.08.2024 Bestellung erfolgt zu unseren Allgemeinen Verkaufsbedingungen unter www.brumberg.com/de/agb/allgemeine-verkaufsbedingungen/