BRUMBERG

# BREENA / BB13 Reduzierring D = 130 mm, für Leuchtenausschnittsmaß = 68 mm

Artikel-Nr. 81205170

Licht.
Für Generationen.

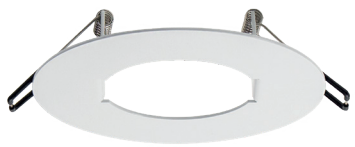

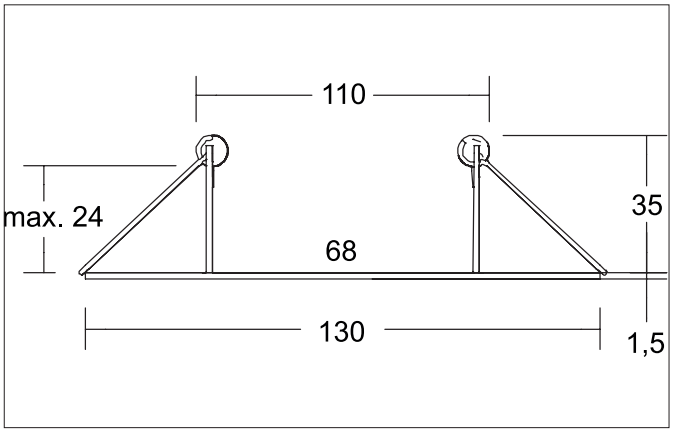


| Ausschreibungstext |
|---|
| Reduzierring D = 130 mm, für Leuchtenausschnittsmaß = 68 mm, strukturweiß. Reduzierring mit Innenloch 68 mm. Durchmesser: 130 mm. Die letztendliche Einbautiefe richtet sich nach der eingebauten Leuchte.<br>Einbautiefe ohne Leuchte: 35 mm.<br>Maximale Deckenstärke: 24 mm, Höhe: 1,5 mm.<br>Verwendbar für bauseits vorliegende Öffnung von 110 mm.<br><br>Material: Stahl, . |

| Artikeldaten | |
|---|---|
| Artikel-Nr. | 81205170 |
| GTIN | 4251433999379 |
| Serienname | BREENA / BB13 |
| Kurzbeschreibung | Reduzierring D = 130 mm, für Leuchtenausschnittsmaß = 68 mm |
| Material | Stahl |
| Ausführung der Oberfläche | struktur |
| Nettogewicht | 0,134 kg |
| Konformität | CE, UKCA |

Alle technischen Daten sowie Gewichts- und Maßangaben basieren auf Bemessungswerten und wurden sorgfältig erstellt. Technische Änderungen, die dem Fortschritt dienen, behalten wir uns jederzeit vor. Produktabbildungen sind beispielhaft und können vom Original abweichen. Irrtümer vorbehalten.
Stand 30.08.2024 Bestellung erfolgt zu unseren Allgemeinen Verkaufsbedingungen unter www.brumberg.com/de/agb/allgemeine-verkaufsbedingungen/

BRUMBERG

**BREENA / BB13 Reduzierring D = 130 mm, für Leuchtenausschnittsmaß = 68 mm**
Artikel-Nr. 81205170

Licht.
Für Generationen.

| Logistische Daten | |
|---|---|
| Bruttogewicht | 0,199 kg |
| Länge Verpackung | 155 mm |
| Breite Verpackung | 155 mm |
| Höhe Verpackung | 50 mm |
| Entsorgung am Ende der Lebensdauer | Das Produkt darf nicht mit dem Hausmüll entsorgt werden. Sie sind verpflichtet, solche Elektro-Altgeräte separat zu entsorgen. Informieren Sie sich bitte bei Ihrer Kommune über die Möglichkeiten der geregelten Entsorgung. Mit der getrennten Entsorgung führen Sie die Altgeräte dem Recycling oder anderen Formen der Wiederverwertung zu. Sie helfen damit zu vermeiden, dass u. U. belastende Stoffe in die Umwelt gelangen. |

Alle technischen Daten sowie Gewichts- und Maßangaben basieren auf Bemessungswerten und wurden sorgfältig erstellt. Technische Änderungen, die dem Fortschritt dienen, behalten wir uns jederzeit vor. Produktabbildungen sind beispielhaft und können vom Original abweichen. Irrtümer vorbehalten.
Stand 30.08.2024 Bestellung erfolgt zu unseren Allgemeinen Verkaufsbedingungen unter www.brumberg.com/de/agb/allgemeine-verkaufsbedingungen/