Outils de préparation des câbles HTA

BRMrd1

Code : 000445
pn : 710428-1

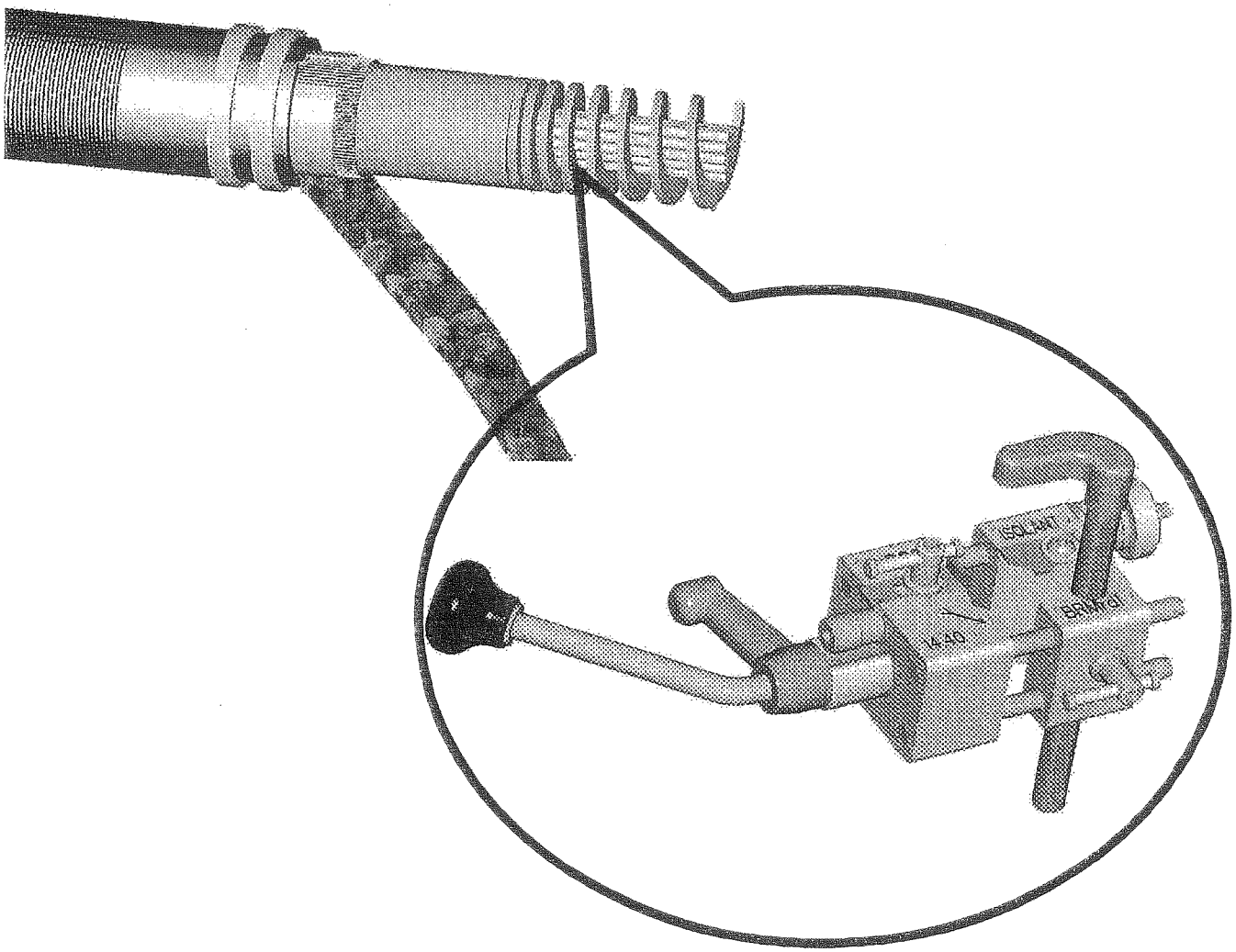

L'outil permettant de retirer l'isolant pour mise en place du connecteur

- Utilisation sur tout câble avec un diamètre sur isolant compris entre 14 et 40 mm
- Adapté aux isolants, épaisseur 4.5 mm et plus

SIMEL
Tyco Electronics SIMEL – Energy Division
Route de Saulon - F -21220 Gevrey-Chambertin · Tel. 03.80.58.32.00 · Fax 03.80.34.10.15

Mise en oeuvre

BRMrd1

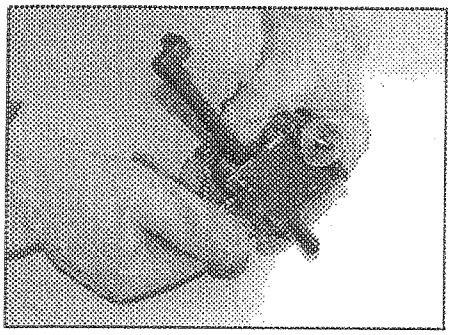

- Placer la butée à la longueur de dénudage souhaité et desserrer l'écrou moleté et tirer sur les poignées pour ouvrir l'outil.

- Desserrer les vis pour reculer la lame.

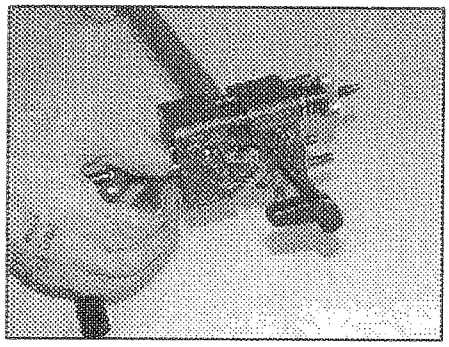

- Présenter L.H. sur l'isolant, serrer l'écrou moleté afin de permettre une rotation correcte. Puis positionner et serrer la lame au niveau du conducteur, celle-ci ne doit pas toucher la périphérie des brins extérieurs (lame droite légèrement en retrait).

- Tourner LH dans le sens de la flèche, jusqu'à la longueur désirée.

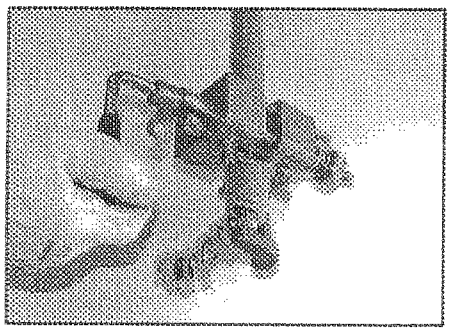

PN: 1429470-1 indice A EQ00-0132-02 code 659001 - 04/02

SIMEL

Tyco Electronics SIMEL – Energy Division
Route de Saulon - F -21220 Gevrey-Chambertin · Tel. 03.80.58.32.00 · Fax 03.80.34.10.15