Abox Pro XT-2,5²

C-C

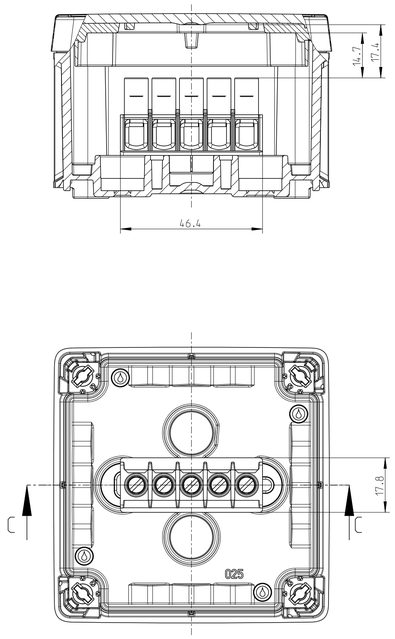

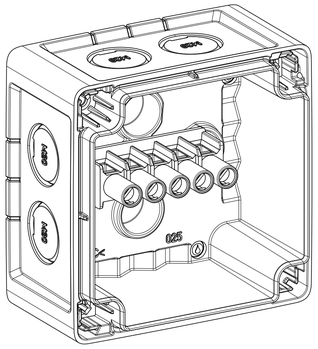

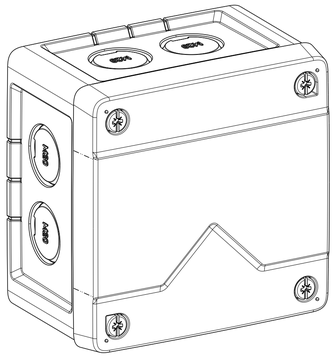

1:1

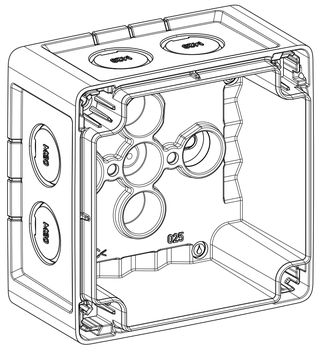

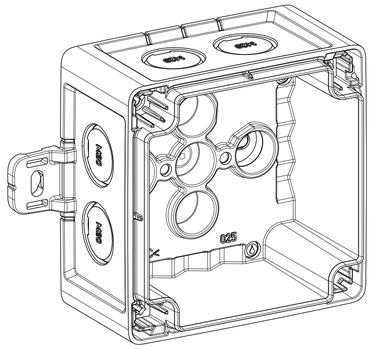

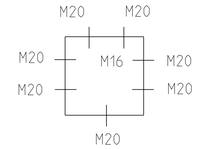

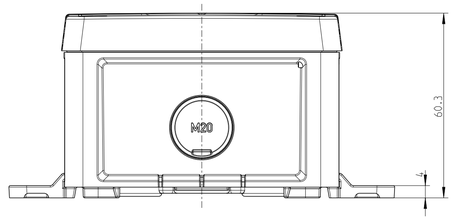

Mit Aussenbefestigungslasche/
with mounting lug

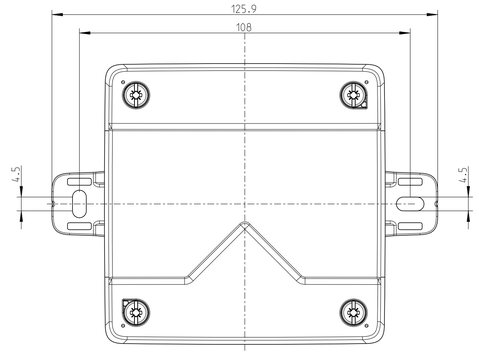

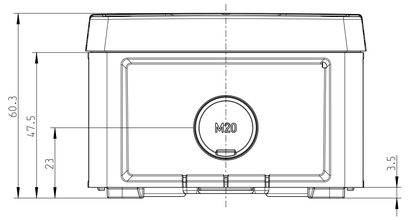

A-A

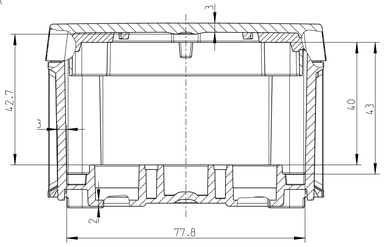

Innenansicht/*interior view*

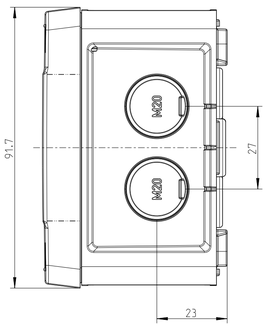

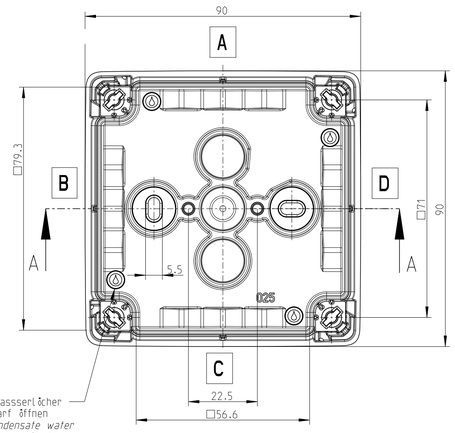

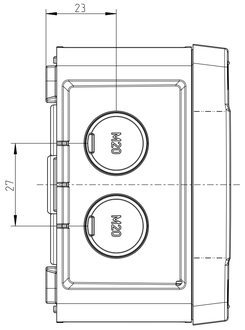

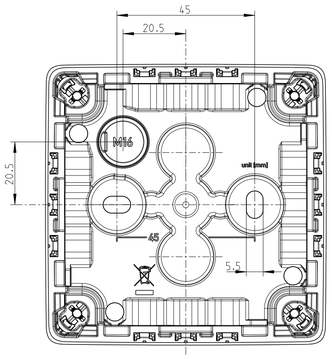

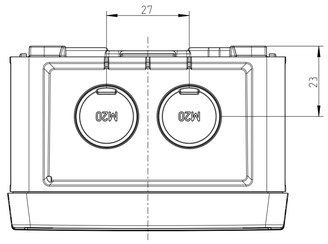

A-A

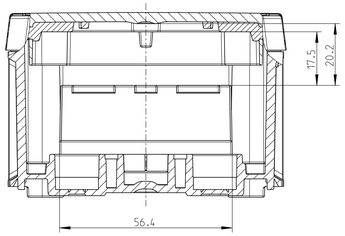

Abox Pro SLK-2,5²
Abox Pro SLK AB-2,5²
Abox Pro XT SL-2,5²

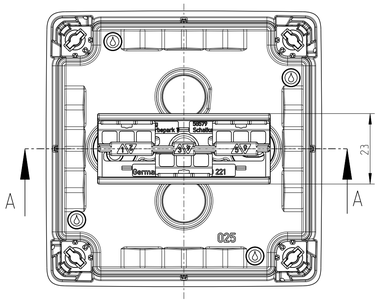

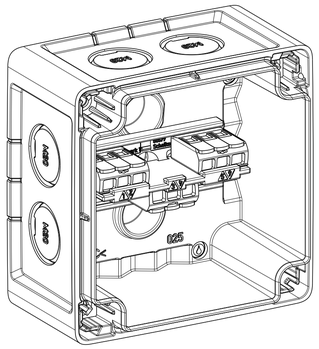

Fehlende Maße können dem DXF entnommen werden
missing dimensions are provided in the DXF

Varianten/ *variants*
Abox Pro 025-L
Abox Pro 025-L/SB
Abox Pro 025 AB-L
Abox Pro 025 AB-L/SB
Abox Pro 025-2.5²
Abox Pro 025 AB-2.5²
Abox Pro SLK-2.5²
Abox Pro SLK AB-2.5²
Abox Pro XT-2.5²
Abox Pro XT SL-2.5²

Schutzvermerk ISO 16016 beachten. Refer to protection notice ISO 16016. Maßstab: 1:1

speisberg

Massblatt/ dimension sheet

Abox Pro 025

M-Abox-Pro-025

A1

0 Freigabe 09.08.22

Dateiname Modell: M-ABOX-PRO-025 Dateiname Zeichnung: M-ABOX-PRO-025