HellermannTyton

Installation instructions
Montageanleitung
Notice de montage
Manual de instrucciones de montaje

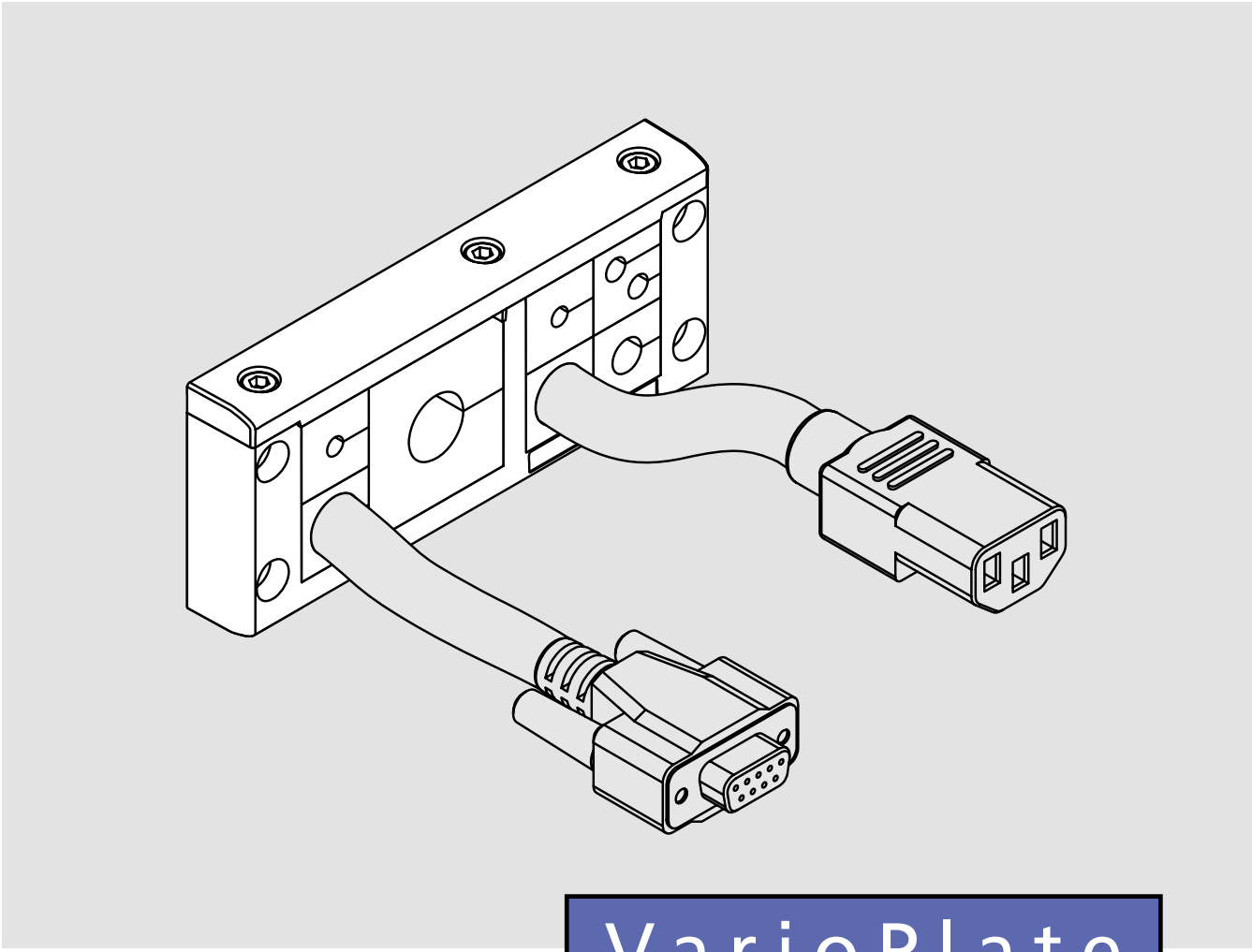

VarioPlate

HellermannTyton

1 VarioPlate

1.1 VarioPlate 4

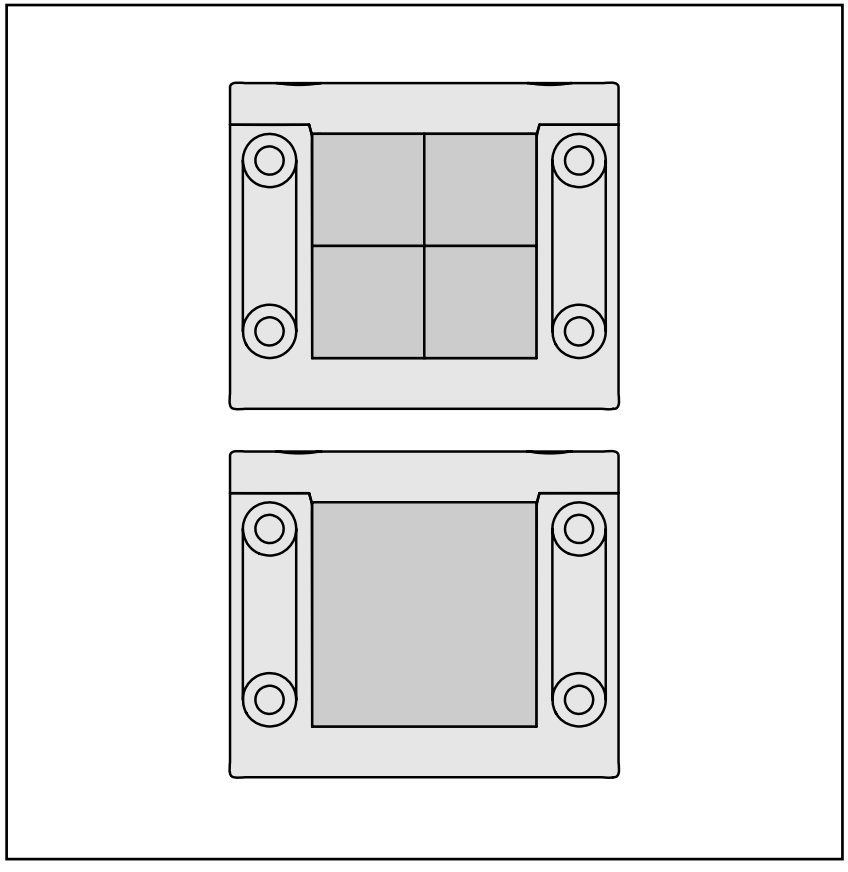

1.2 VarioPlate 10

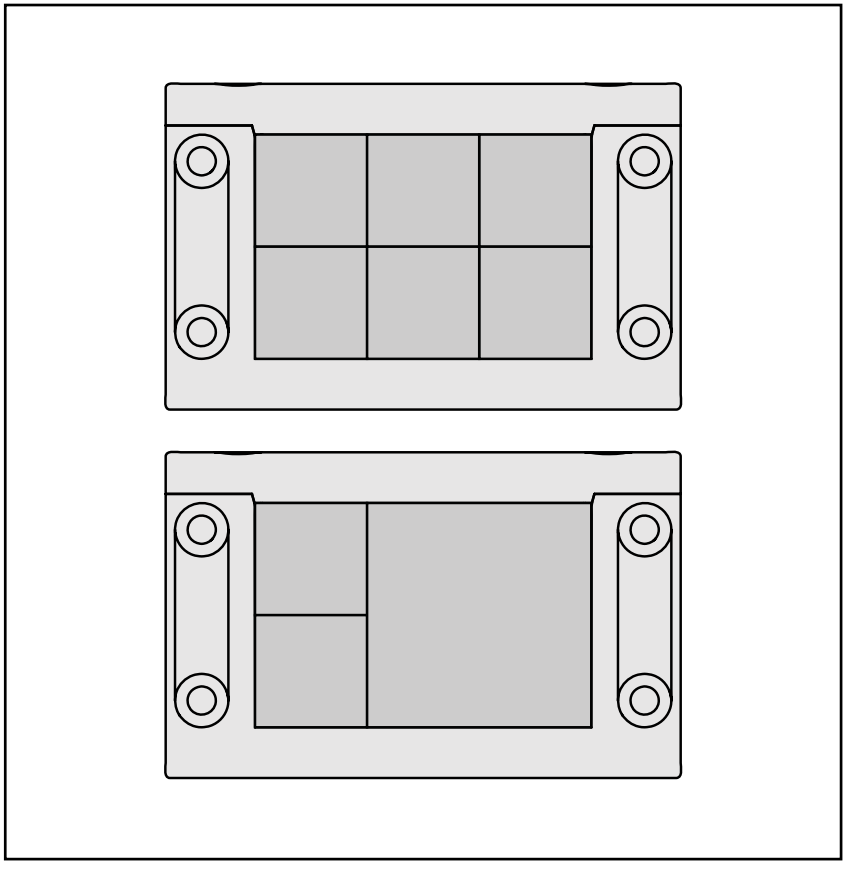

1.3 VarioPlate 16

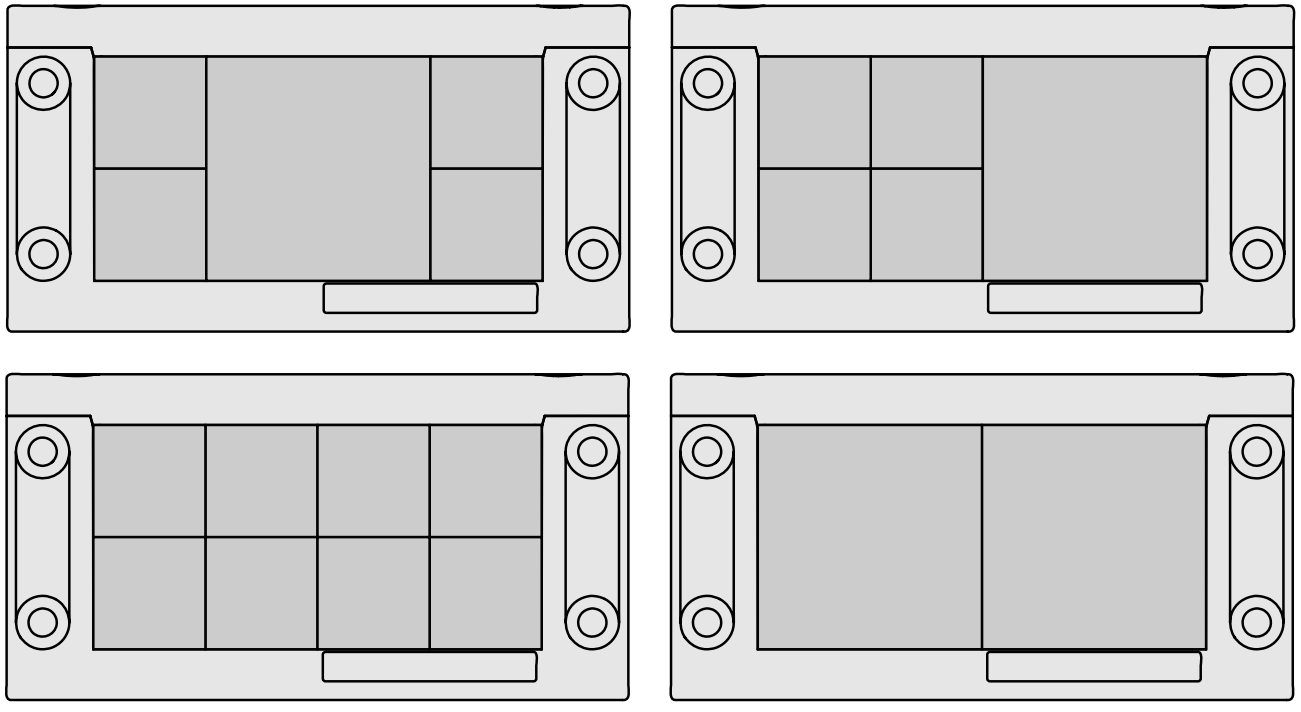

1.4 VarioPlate 24

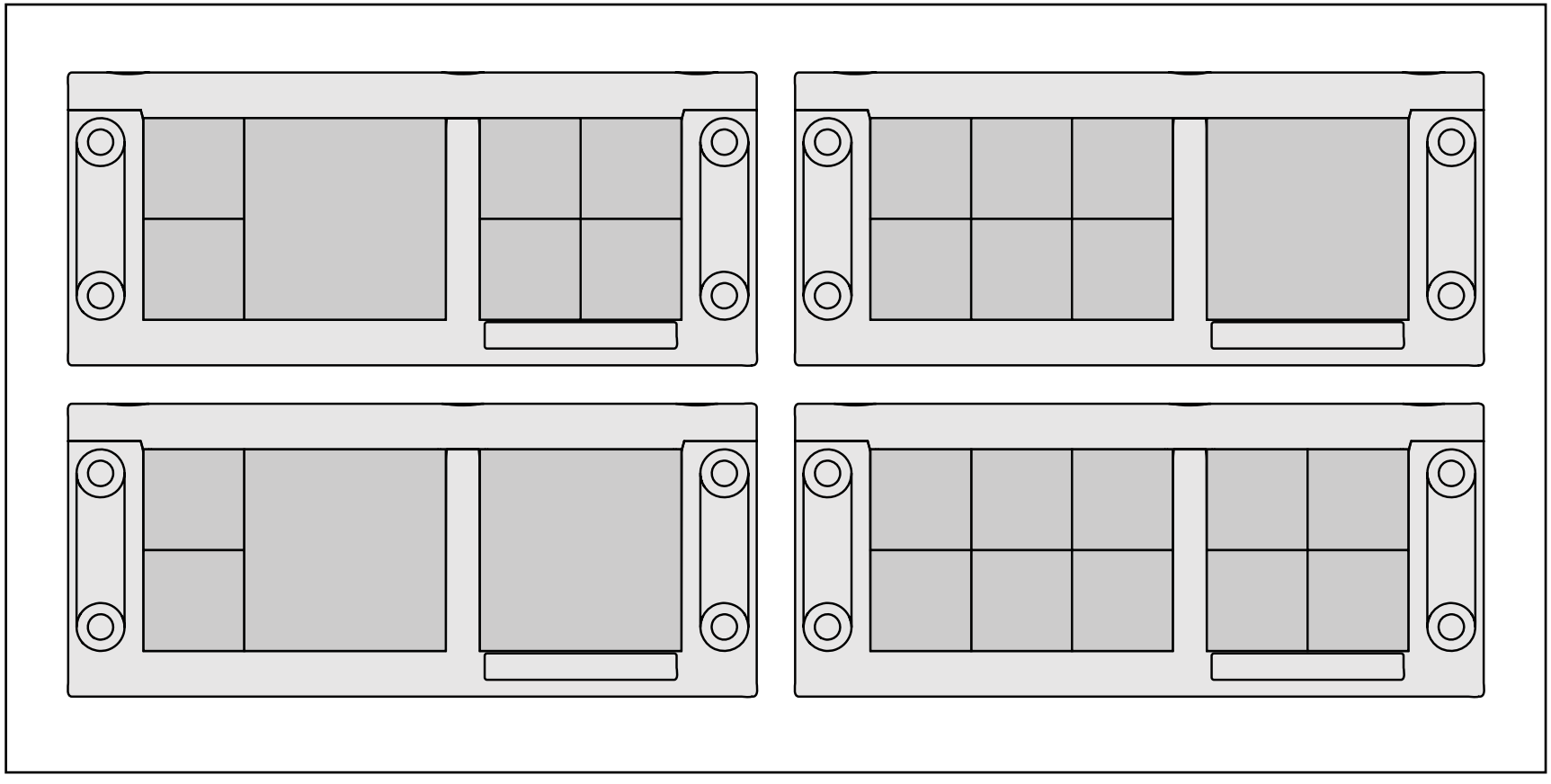

2 Cutout dimensions/Drilling pattern / [DE] Abmessungen für Aussparungen/Bohrschablone [FR] Dimensions encoche / Modèle de perçage / [ES] Dimensiones de recorte/Esquema de taladros

2.1 VarioPlate 4

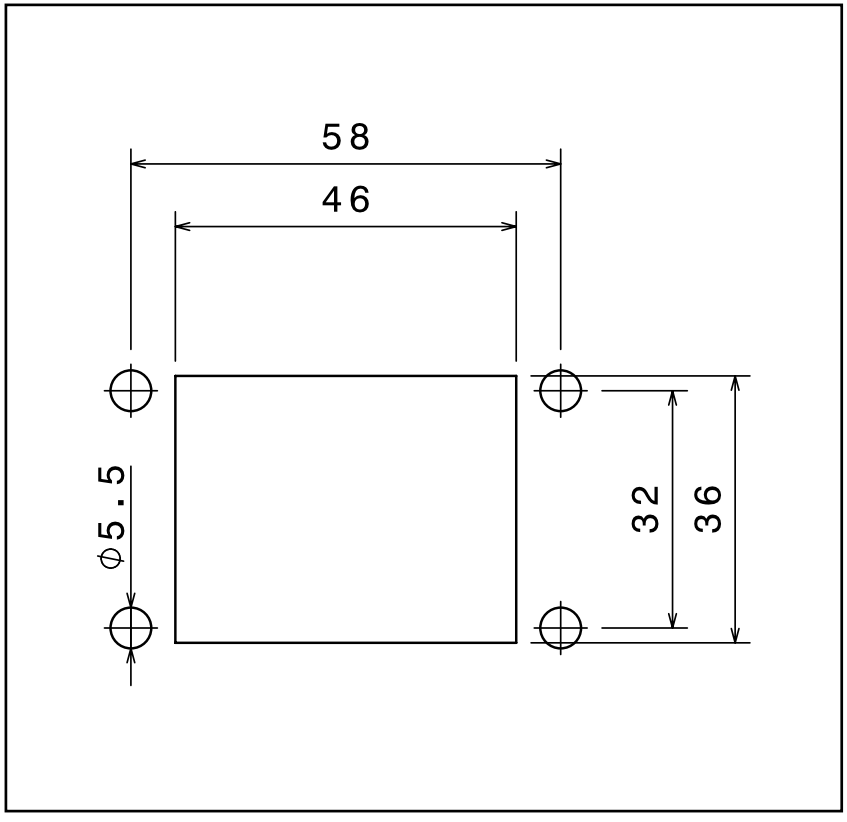

2.2 VarioPlate 10

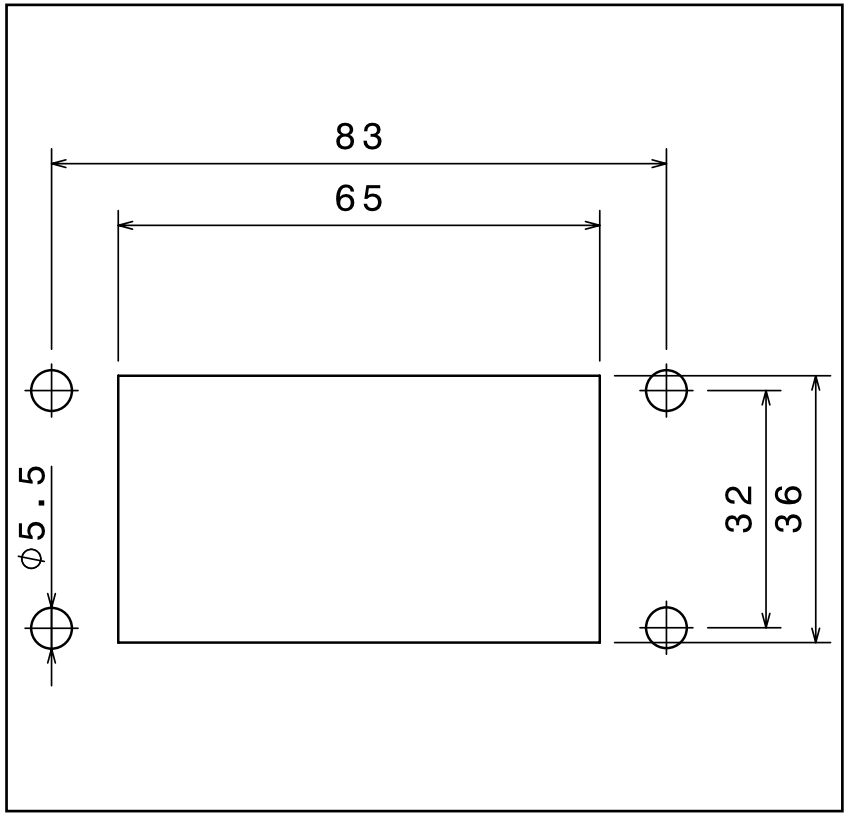

2.3 VarioPlate 16

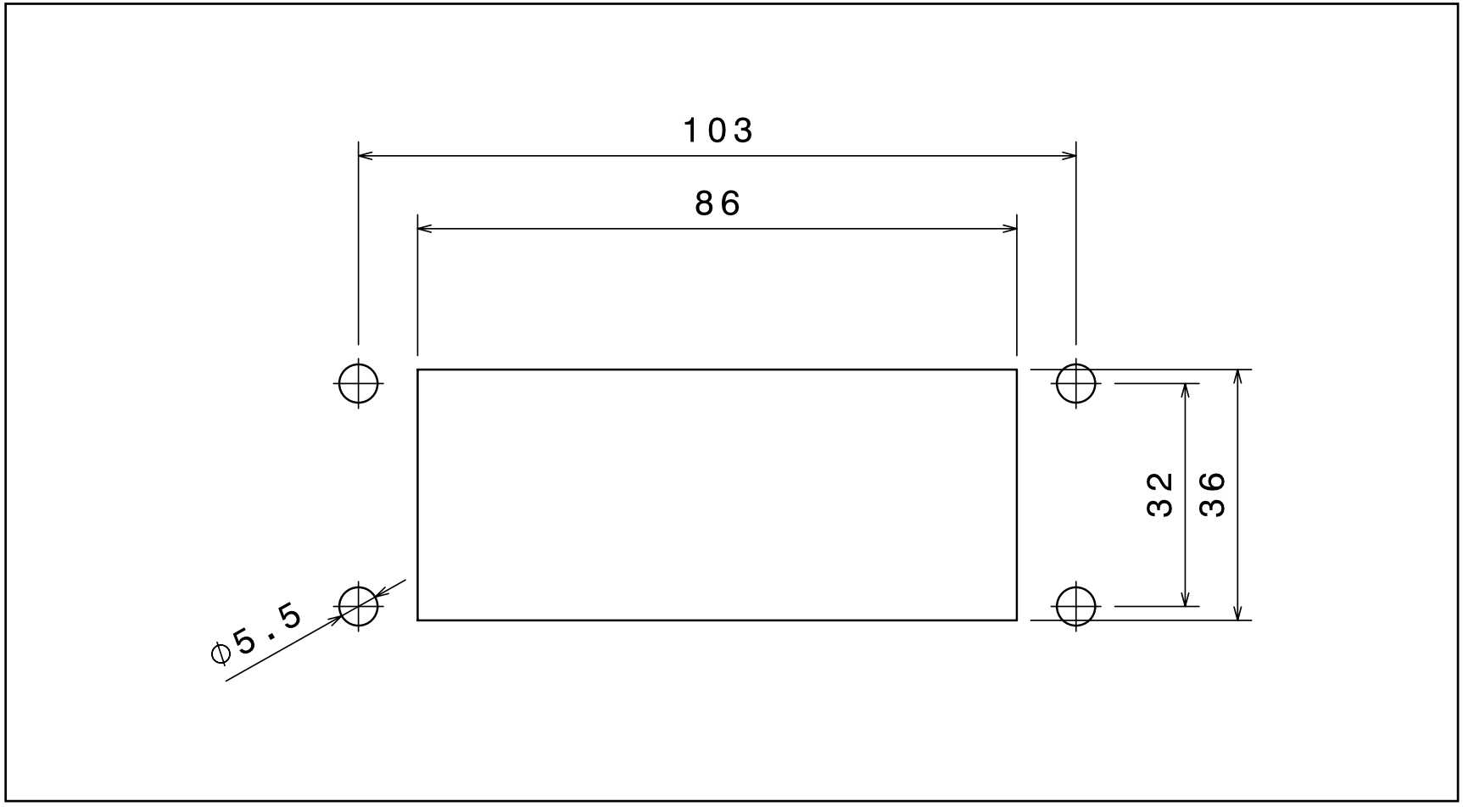

2.4 VarioPlate 24

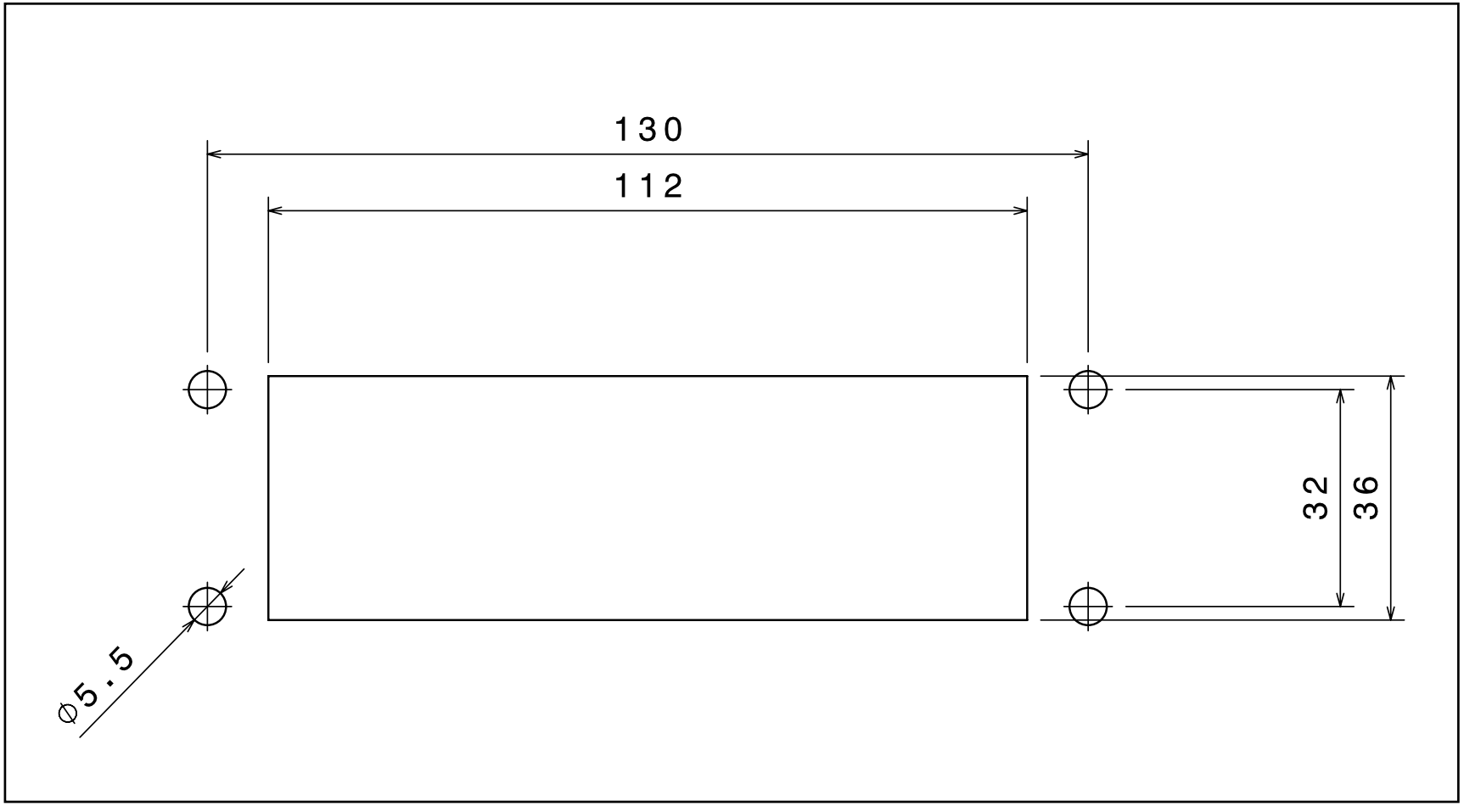

3 **Installation** / **[DE]** Montage / **[FR]** Installation / **[ES]** Instalación

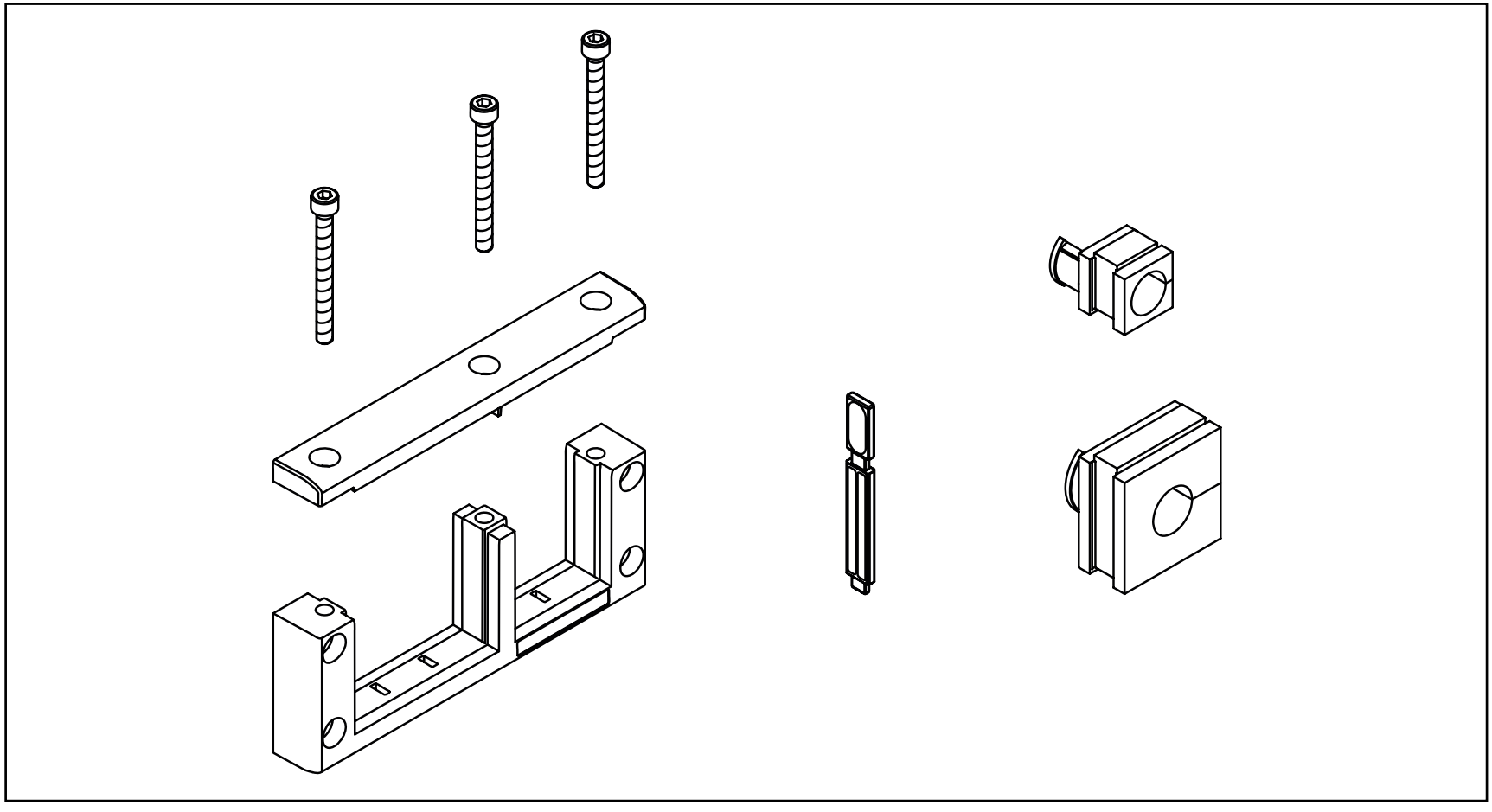

Intended for use with cable diameters as noted on the inserts, only.

[DE] Nur zur Verwendung mit Kabeldurchmessern wie auf den Einsätzen angegeben.

[FR] Destiné à une utilisation avec des diamètres de câble tels qu'indiqués sur les inserts uniquement.

[ES] Destinado únicamente al uso con diámetros de cable como se indica en las plantillas.

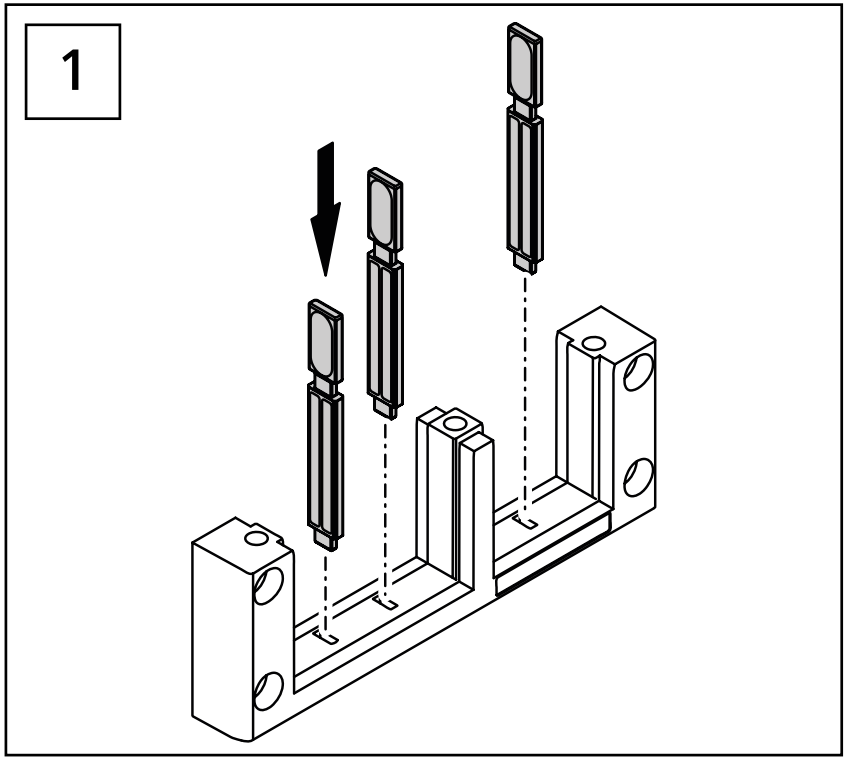

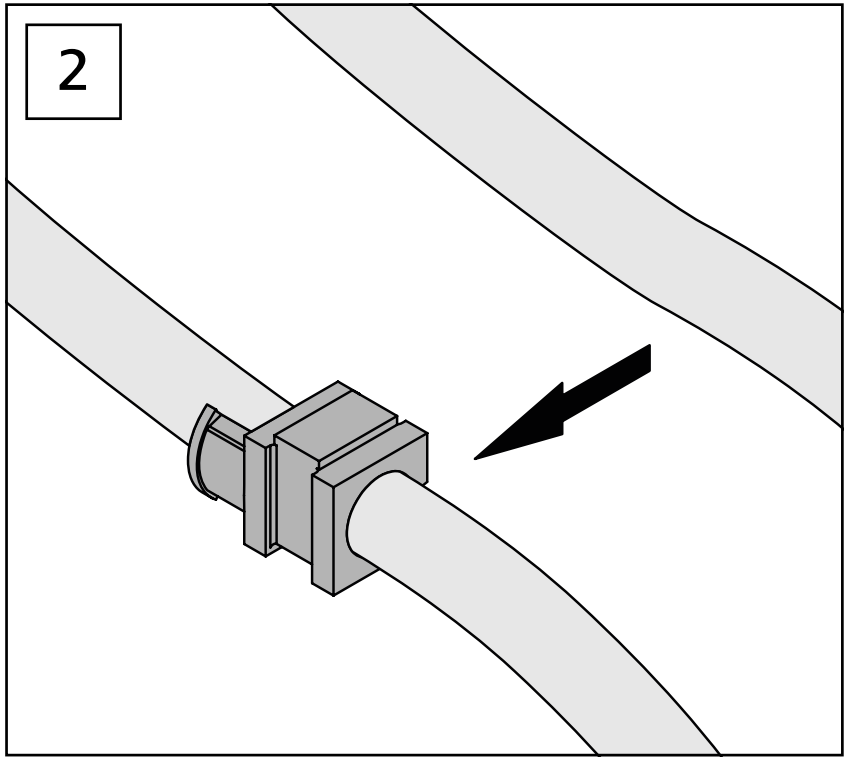

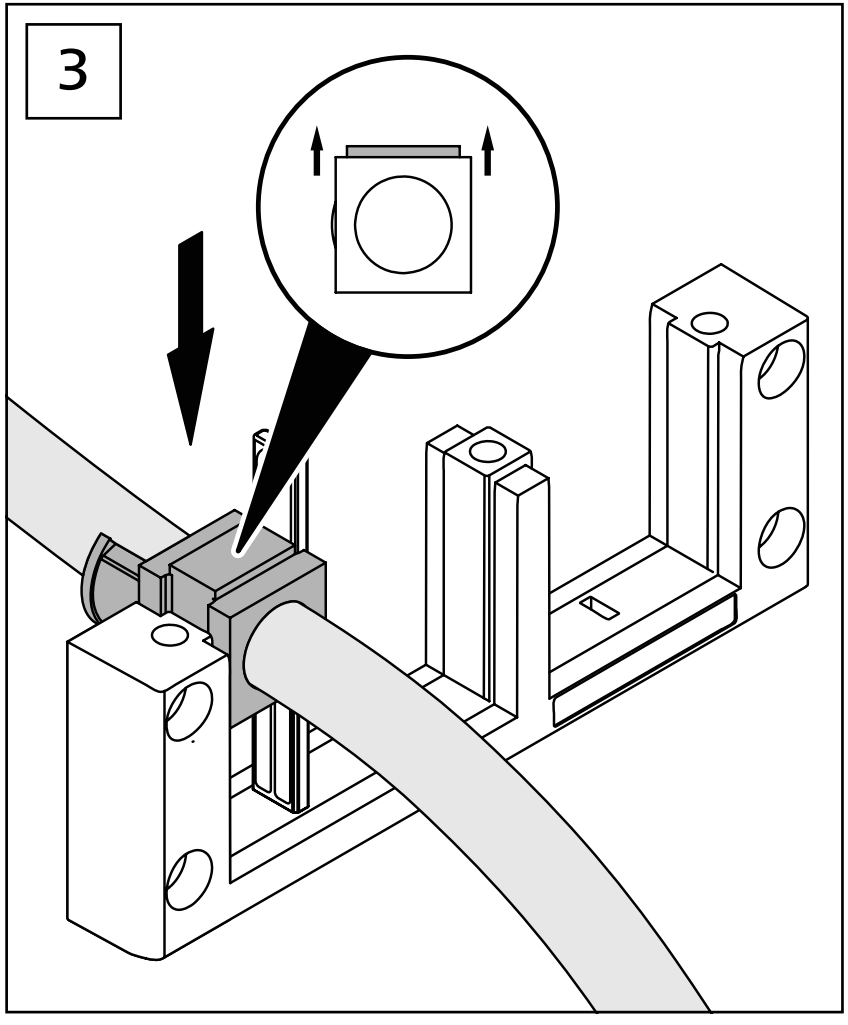
3

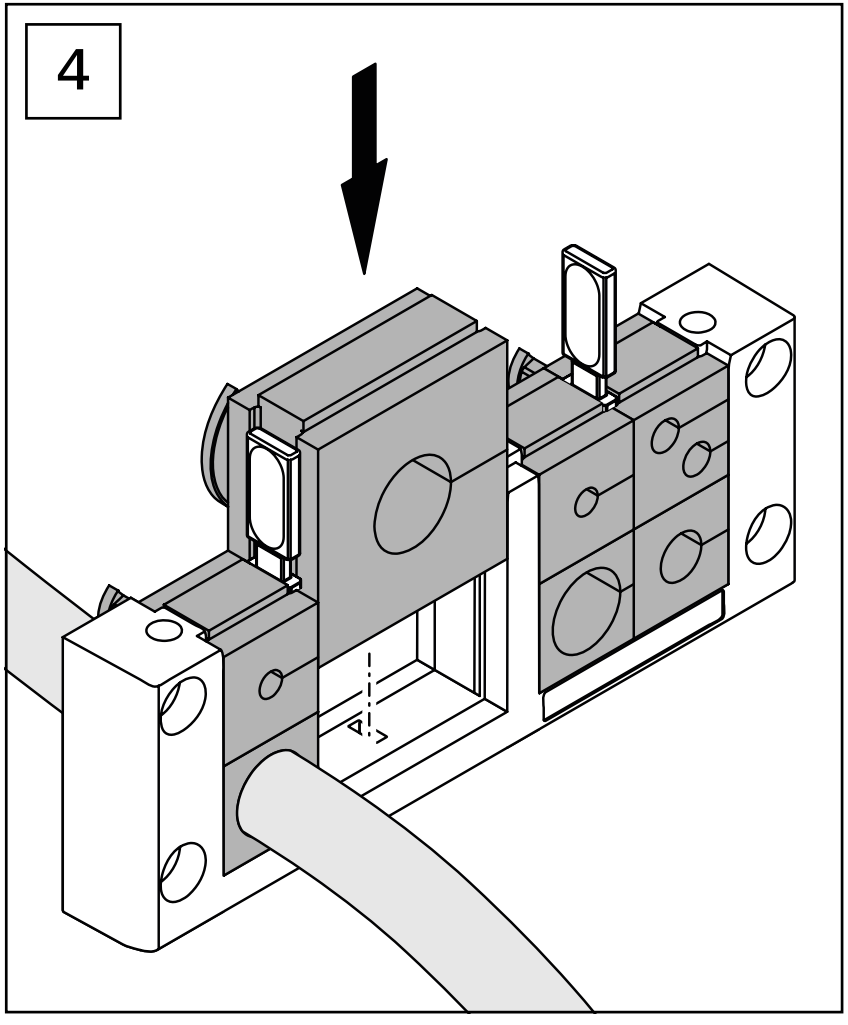
4

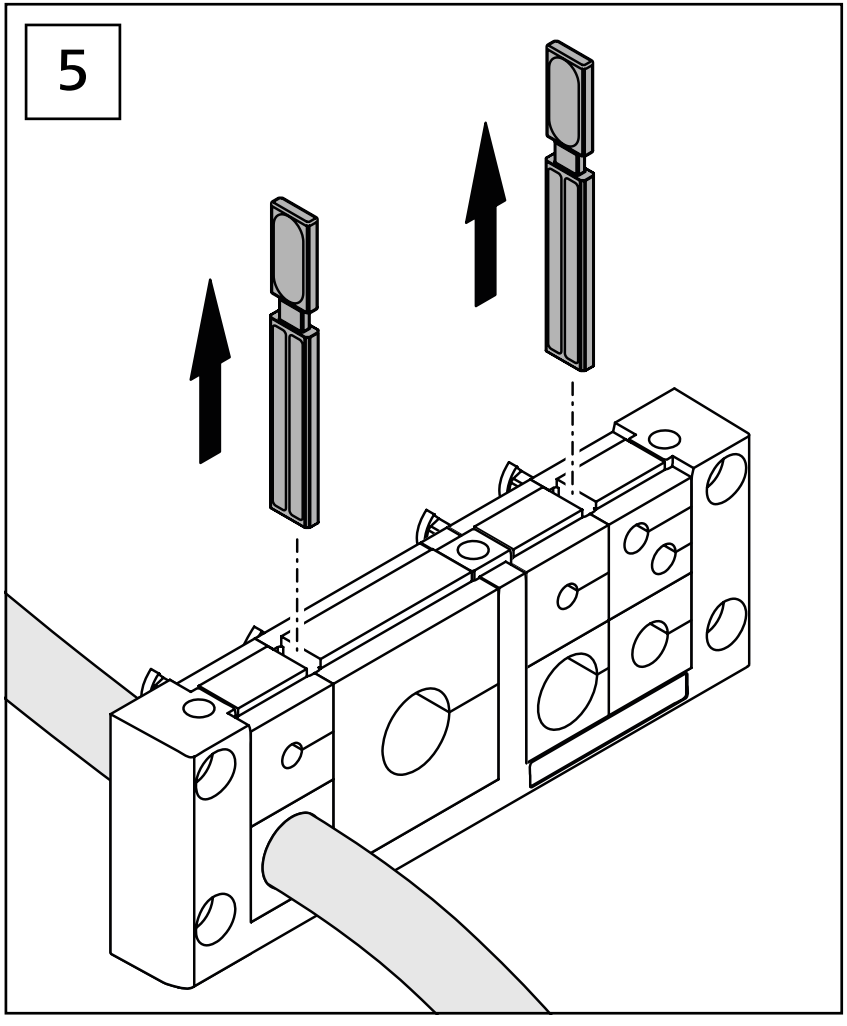

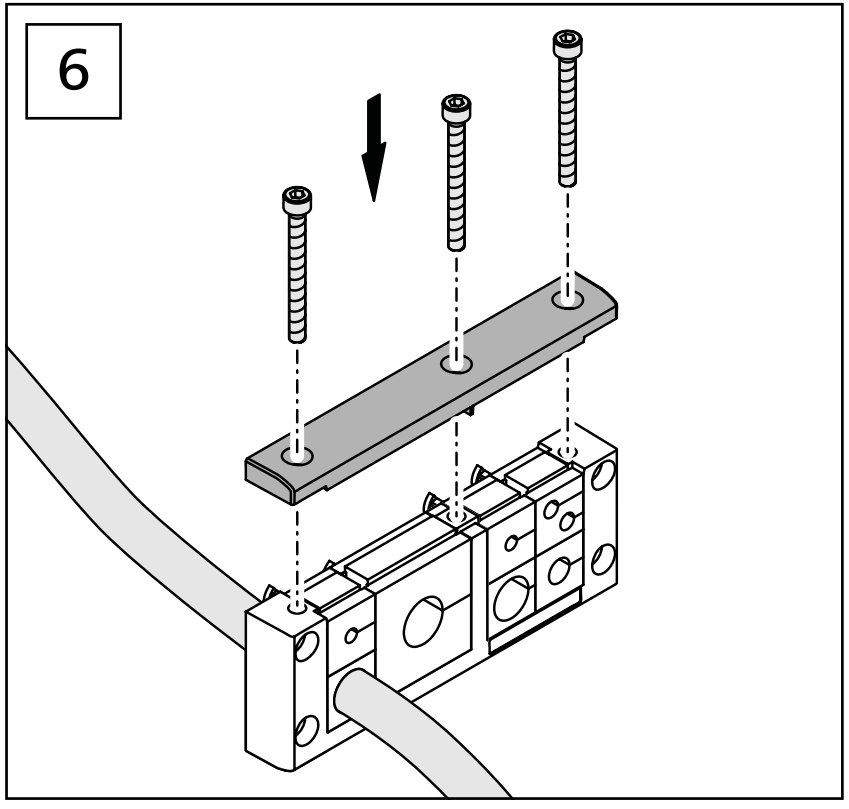

▶ **Tighten screws to 2.0 Nm.**
[DE] Schrauben auf 2,0 Nm anziehen.
[FR] Serrer les vis à 2,0 Nm.
[ES] Apretar los tornillos hasta 2,0 Nm.

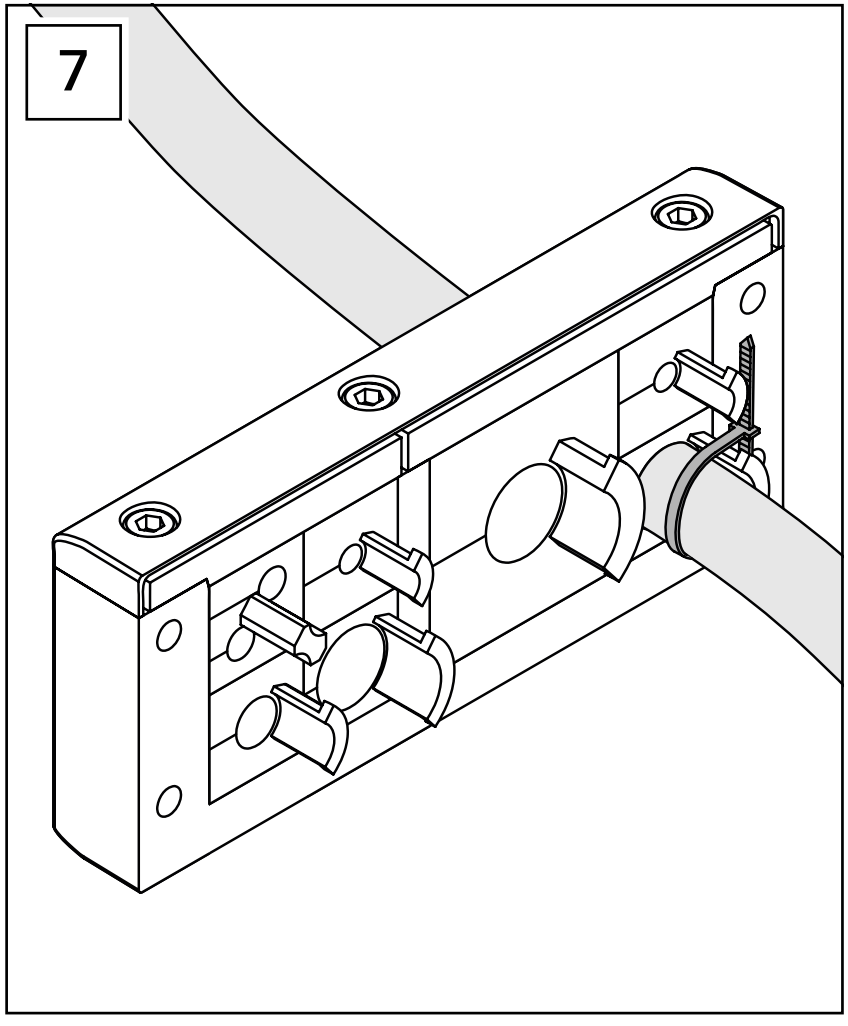

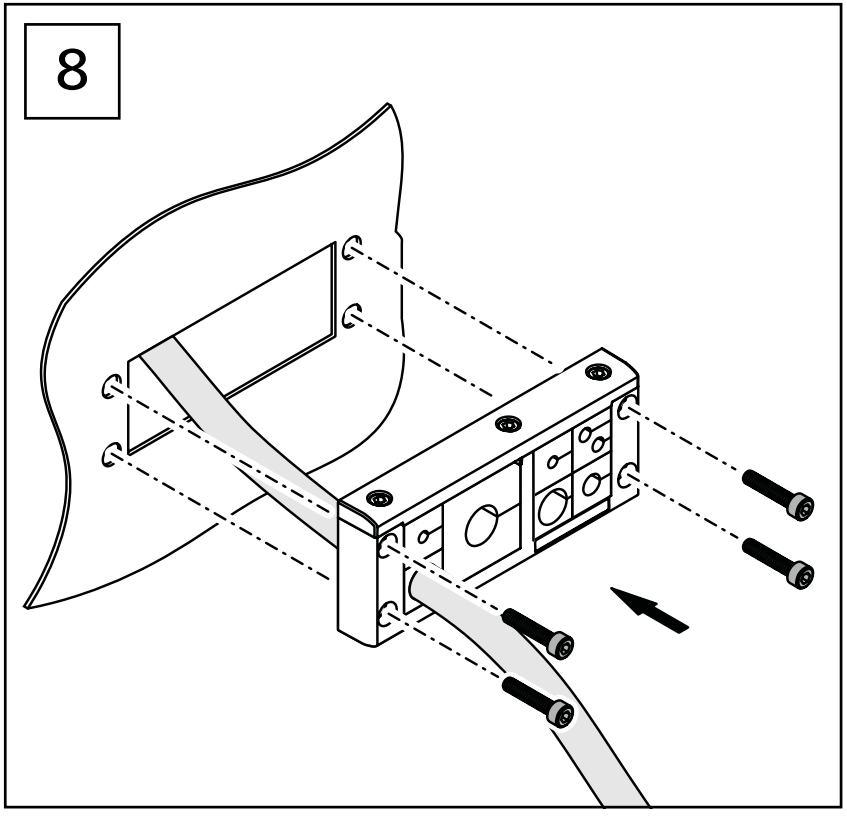

▶ **Tighten screws (M5*) to 2.0 Nm.**
[DE] Schrauben (M5*) auf 2,0 Nm anziehen.
[FR] Serrer les vis (M5*) à 2,0 Nm.
[ES] Apretar los tornillos (M5*) hasta 2,0 Nm.

*** For Type 12, screws shall be made of stainless steel or galvanized steel.**

*** For Type 4X indoor use, screws shall be made of stainless steel AISI Type 304 or 316.**

[DE] * Für Typ 12 Schrauben aus Edelstahl oder verzinktem Stahl verwenden.

[DE] * Für Typ 4X zur Verwendung im Innenbereich Schrauben aus Edelstahl AISI Typ 304 oder 316 verwenden.

[FR] * Pour le Type 12, les vis doivent être en acier inoxydable ou en acier galvanisé.

[FR] * Pour une utilisation à l'intérieur du Type 4X, les vis doivent être en acier inoxydable AISI Type 304 ou 316.

[ES] * Para el modelo 12, los tornillos se fabrican con acero inoxidable o galvanizado.

[ES] * Para el modelo 4X de uso interior, los tornillos se fabrican con acero inoxidable AISI tipo 304 o 316.

Type ratings were evaluated with cables feed straight through, without any bending or misalignment forces on the same. This shall be considered for proper end use mounting.

Strain relief and push back relief on cables shall be up to the end user to provide it in the end use.

[DE] Typeneinstufungen wurden mit gerade durchgeführten Kabeln, ohne Biege- oder Fehlausrichtungskräften auf selbigen, ermittelt. Dies wird als korrekte Verwendung in der Endmontage betrachtet.

[DE] Der Endanwender ist für die Bereitstellung von Kabelfixierung und Zugentlastung für Kabel in der Endmontage verantwortlich.

[FR] Les classifications de type ont été évaluées avec des câbles passés tout droit, sans aucune force de courbure ou de mauvais alignement sur ceux-ci. Cela doit être pris en compte pour un montage final correct.

[FR] Le soulagement de traction et de poussée sur les câbles est à la discrétion de l'utilisateur final en fonction de l'utilisation finale.

[ES] Las clasificaciones de tipos se evaluaron con cables de conexión directa sin fuerzas de torsión o desalineación en los mismos. Esto deberá tenerse en cuenta para el montaje final adecuado.

[ES] La fijación de cables y el alivio de retroceso en cables corresponderá al usuario final para proporcionarlo en el uso final.

HellermannTyton operates globally in 39 countries

Find your local contact here:

www.hellermanntyton.com/company/worldwide

HellermannTyton

HellermannTyton