siteco

Bestell-Nr.: 51MR38FD0321W | **GTIN (EAN):** 4058352829981

Produktbeschreibung: Round21L,Opal,dir,13590lm830,DA2,ws

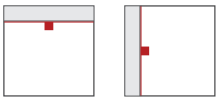

Round 21 L, Wand- und Deckenleuchte, primäre lichttechn. Abdeckung: Abdeckung, aus PMMA, opal, Lichtaustritt: direkt strahlend, primäre Lichtcharakteristik: symmetrisch, Montageart: abgehängte Montage, Anbau, LED, Bemessungslichtstrom: 13.590lm, Lichtausbeute: 140lm/W, Lichtfarbe: 830, Farbtemperatur: 3000K, Vorschaltgerät: DALI 2, mit Klemme, 5polig, Netzanschluss: 230V, AC, 50/60Hz, Bemessungsleistung: 97W, Gehäuse, aus Aluminium, lackiert, weiß, Durchmesser: 850mm, Höhe: 62mm, Schutzart (gesamt): IP40, Schutzklasse (gesamt): SK I (Schutzerdung), Prüfzeichen: CE, Schlagfestigkeit: IK04, zul. Betriebsumgebungstemperatur: -10..+35°C, Verpackungseinheit: 1 Stück

IP 40

Bestückung:	LED
Gew. (kg):	9,8
GTIN (EAN):	4058352829981

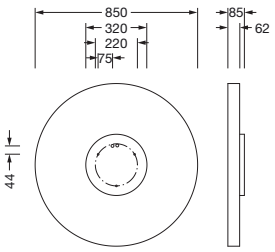

Bei der Ausführungsplanung zur Elektroinstallation ist zwingend die Montageanleitung zu beachten (zu finden unter www.siteco.com)
Toleranzen bezogen auf thermische, elektrische und photometrische Daten entsprechend IEC 62722
Stand 07.12.2024 - Änderungen und Irrtümer vorbehalten - Vergewissern Sie sich, dass Sie immer den neuesten Stand verwenden -

Siteco GmbH • Georg-Simon-Ohm-Str. 50 • D-83301 Traunreut • Fon +49(8669)33-0 • Fax +49(8669)33-397 • eMail info@siteco.de • Internet www.siteco.com

siteco

Bestell-Nr.: 51MR38FD0321W | **GTIN (EAN):** 4058352829981

Technische Detailbeschreibung: Round21L,Opal,dir,13590lm830,DA2,ws

Kenndaten
- Produkttyp: Wand- und Deckenleuchte
- Produktname: Round 21 L
- Bestell-Nr.: 51MR38FD0321W

Lichttechnik | Bestückung | Vorschaltgerät

Komponente 1

Lichttechnik:
- Abdeckung: Abdeckung, opal
- Abstrahlwinkel: 105°
- Symmetrie: symmetrisch
- Lichtaustritt: direkt strahlend
- UGR Blickrichtung längs zur Leuchte: ≤ 25
- UGR Blickrichtung quer zur Leuchte: ≤ 25

Bestückung:
- Leuchtmittel: mit LED
- Bemessungslichtstrom: 13590lm
- Lichtausbeute: 140lm/W
- Farbtemperatur: 3000K
- Farbwiedergabeindex: CRI > 80
- Lichtfarbe: 830
- SDCM (Standard Deviation of Colour Matching): MacAdam ≤ 3 SDCM (initial)
- Bemessungsleistung: 97W

Betriebsgerät:
- Ansteuerung: DALI 2

Zertifikate, Standards
- Schutzart: IP40
- Schutzklasse: SK I (Schutzerdung)
- Schlagfestigkeit: IK04
- Temperaturbereich (Betrieb): -10..+35°C
- Prüfzeichen, Kennzeichnung: CE

Material, Farbe
- Gehäuse: Aluminium, lackiert, weiß
- Farbangabe: weiß
- Abdeckung: Abdeckung aus PMMA

Montage
- Montageart, Montageort: abgehängte Montage, Anbau, an der Decke, an der Wand
- Anordnung: Einzelanordnung

Elektrischer Anschluss
- Anschluss: Klemme, 5polig
- Nennspannung: 230V, 50/60Hz, AC

Abmessung, Gewicht
- Durchmesser: 850mm
- Höhe: 62mm
- Gewicht: 9,8kg

Lebensdauer
- Bemessungslebensdauer: 50000h (L80/B20) bei UT = 25°C

Bei der Ausführungsplanung zur Elektroinstallation ist zwingend die Montageanleitung zu beachten (zu finden unter www.siteco.com)
Toleranzen bezogen auf thermische, elektrische und photometrische Daten entsprechend IEC 62722
Stand 07.12.2024 - Änderungen und Irrtümer vorbehalten - Vergewissern Sie sich, dass Sie immer den neuesten Stand verwenden -

Siteco GmbH • Georg-Simon-Ohm-Str. 50 • D-83301 Traunreut • Fon +49(8669)33-0 • Fax +49(8669)33-397 • eMail info@siteco.de • Internet www.siteco.com

Bestell-Nr.: 51MR38FD0321W | **GTIN (EAN):** 4058352829981

Maße: Round21L,Opal,dir,13590lm830,DA2,ws

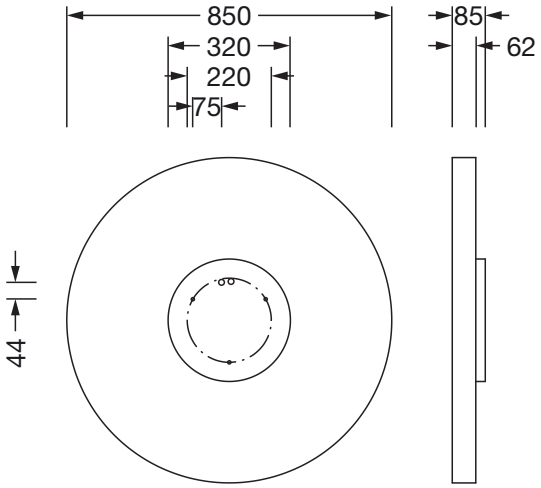

Siteco GmbH • Georg-Simon-Ohm-Str. 50 • D-83301 Traunreut • Fon +49(8669)33-0 • Fax +49(8669)33-397 • eMail info@siteco.de • Internet www.siteco.com