siteco

Bestell-Nr.: 5XA248D21F08NE | **GTIN (EAN):** 4058352802861

Produktbeschreibung: DL50iQmn,ST1.0a,15360lm722,SR

DL® 50 iQ mini, Mastleuchte, primäre Lichtlenkung mit Linse, aus PMMA, primäre lichttechn. Abdeckung: Abdeckung, aus Einscheiben-Sicherheitsglas, klar, Lichtverteilung: ST1.0a, Lichtaustritt: direkt strahlend, primäre Lichtcharakteristik: asymmetrisch, Montageart: Ansatz, Aufsatz, LED, High Power LED, Bemessungslichtstrom: 15.360lm, Lichtausbeute: 132lm/W, Lichtfarbe: 722, Farbtemperatur: 2200K, Vorschaltgerät: iQ Street-Remote, Steuerung: optimierte Konstantlichtstromsteuerung (CLO 2.0), Desk-Remote (drahtloses, spannungsfreies Auslesen und Einstellen der iQ-Features in der Werkstatt via anwendungsoptimierter NFC-Funktion/RFID-Funktion), Light-Fading, Smart-Wire, Night-Set, Lumen-Switch, Temp-Guard, Auto-Match, Street-Remote, Netzanschluss: 230..240V, AC, 50/60Hz, Anschlussleitung vormontiert, Leitungslänge: 10,5m, Beginn der Lebensdauer: 116W, Ende der Lebensdauer: 128W, Reduzierung: 53W, Leuchtengehäuse, aus Aluminium-Druckguss, pulverbeschichtet, Siteco® eisenglimmer (DB 702S), Neigung einstellbar: 0°, 5°, 10° (Aufsatz) | 0°, -5°, -10°, -15° (Ansatz), Mastaufsatzelement oder Mastansatzelement bitte separat bestellen, Durchmesser: 500mm, Höhe: 115mm, bei Mastaufsatz: für Zopfmaß d x l = 76 x 100mm; mit Reduzierstück (optionales Zubehör) 60 x 100mm | bei Mastansatz: für Zopfmaß d x l = 60 x 100mm; mit Reduzierstück (optionales Zubehör) 42 x 100mm, Lichtpunkthöhe: 4..6m, Schutzart (gesamt): IP66, Schutzklasse (gesamt): SK II (Schutzisoliert), Prüfzeichen: CE, ENEC, ENEC+, VDE, Schlagfestigkeit: IK08, zul. Betriebsumgebungstemperatur für Außenanwendungen: -25..+40°C, normgerechte Platz- und Straßenbeleuchtung, Verpackungseinheit: 1 Stück

IP 66 IK 08

Bestückung:	LED
Gew. (kg):	12,2
GTIN (EAN):	4058352802861

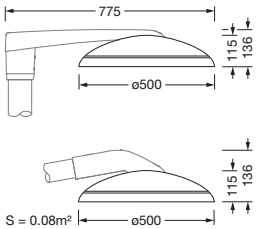

Bei der Ausführungsplanung zur Elektroinstallation ist zwingend die Montageanleitung zu beachten (zu finden unter www.siteco.com)
Toleranzen bezogen auf thermische, elektrische und photometrische Daten entsprechend IEC 62722
Stand 28.09.2024 - Änderungen und Irrtümer vorbehalten - Vergewissern Sie sich, dass Sie immer den neuesten Stand verwenden -

Siteco GmbH • Georg-Simon-Ohm-Str. 50 • D-83301 Traunreut • Fon +49(8669)33-0 • Fax +49(8669)33-397 • eMail info@siteco.de • Internet www.siteco.com

siteco

Bestell-Nr.: 5XA248D21F08NE | **GTIN (EAN):** 4058352802861

Technische Detailbeschreibung: DL50iQmn,ST1.0a,15360lm722,SR

Kenndaten
- Produkttyp: Mastleuchte
- Produktname: DL® 50 iQ mini
- Bestell-Nr.: 5XA248D21F08NE

Lichttechnik | Bestückung | Vorschaltgerät

Komponente 1

Lichttechnik:
- Lichtlenkung: Linse aus PMMA
- Abdeckung: Abdeckung, klar
- Lichtverteilung: ST1.0a
- Abstrahlwinkel: breit strahlend
- Symmetrie: asymmetrisch strahlend
- Lichtaustritt: direkt strahlend

Bestückung:
- Leuchtmittel: mit High Power LED, LED
- Bemessungslichtstrom: 15360lm
- Lichtausbeute: 132lm/W
- Farbtemperatur: 2200K
- Farbwiedergabeindex: CRI > 70
- Lichtfarbe: 722
- SDCM (Standard Deviation of Colour Matching): MacAdam ≤ 5 SDCM (initial)
- Bemessungsleistung Beginn Lebensdauer: 116
- Bemessungsleistung Ende Lebensdauer: 128
- Bemessungsleistung bei 50% Lichtstrom: 53

Betriebsgerät:
- Ansteuerung: iQ Street-Remote
- Ausstattung: optimierte Konstantlichtstromsteuerung (CLO 2.0), Desk-Remote (drahtloses, spannungsfreies Auslesen und Einstellen der iQ-Features in der Werkstatt via anwendungsoptimierter NFC-Funktion/RFID-Funktion), Light-Fading, Smart-Wire, Night-Set, Lumen-Switch, Temp-Guard, Auto-Match, Street-Remote

Zertifikate, Standards
- Schutzart: IP66
- Schutzklasse: SK II (Schutzisoliert)
- Schlagfestigkeit: IK08
- Temperaturbereich (Betrieb): -25..+40°C
- Zusatz: normgerechte Platz- und Straßenbeleuchtung
- Prüfzeichen, Kennzeichnung: CE, ENEC, ENEC+, VDE

Material, Farbe
- Leuchtengehäuse: Aluminium-Druckguss, pulverbeschichtet, Siteco® eisenglimmer (DB 702S), Neigung einstellbar: 0°, 5°, 10° (Aufsatz) | 0°, -5°, -10°, -15° (Ansatz), Mastaufsatzelement oder Mastansatzelement bitte separat bestellen
- Farbangabe: Siteco® eisenglimmer (DB 702S)
- Abdeckung: Abdeckung aus Einscheiben-Sicherheitsglas

Montage
- Montageart, Montageort: Ansatz, Aufsatz, auf dem Mast

Elektrischer Anschluss
- Nennspannung: 230..240V, 50/60Hz, AC
- Stoßspannungsfestigkeit: Stoßspannungsfestigkeit: 10kV (Common Mode); 6kV (Differential Mode)
- Anschlussleitung: vormontiert, L= 10,5m

Abmessung, Gewicht
- Durchmesser: 500mm
- Höhe: 115mm
- Gewicht: 12,2kg
- Mastzopf: bei Mastaufsatz: für Zopfmaß d x l = 76 x 100mm; mit Reduzierstück (optionales Zubehör) 60 x 100mm | bei Mastansatz: für Zopfmaß d x l = 60 x 100mm; mit Reduzierstück (optionales Zubehör) 42 x 100mm

Lichtemission
- Lichtemission: 0% bei 0° Neigung

Bei der Ausführungsplanung zur Elektroinstallation ist zwingend die Montageanleitung zu beachten (zu finden unter www.siteco.com)
Toleranzen bezogen auf thermische, elektrische und photometrische Daten entsprechend IEC 62722
Stand 28.09.2024 - Änderungen und Irrtümer vorbehalten - Vergewissern Sie sich, dass Sie immer den neuesten Stand verwenden -

Siteco GmbH • Georg-Simon-Ohm-Str. 50 • D-83301 Traunreut • Fon +49(8669)33-0 • Fax +49(8669)33-397 • eMail info@siteco.de • Internet www.siteco.com

Bestell-Nr.: 5XA248D21F08NE | **GTIN (EAN):** 4058352802861

Technische Detailbeschreibung: DL50iQmn,ST1.0a,15360lm722,SR

Lebensdauer

- Bemessungslebensdauer: 100000h (L90/B10) bei UT = 25°C

Bei der Ausführungsplanung zur Elektroinstallation ist zwingend die Montageanleitung zu beachten (zu finden unter www.siteco.com)
Toleranzen bezogen auf thermische, elektrische und photometrische Daten entsprechend IEC 62722
Stand 28.09.2024 - Änderungen und Irrtümer vorbehalten - Vergewissern Sie sich, dass Sie immer den neuesten Stand verwenden -

Siteco GmbH • Georg-Simon-Ohm-Str. 50 • D-83301 Traunreut • Fon +49(8669)33-0 • Fax +49(8669)33-397 • eMail info@siteco.de • Internet www.siteco.com

Bestell-Nr.: 5XA248D21F08NE | **GTIN (EAN):** 4058352802861

Maße: DL50iQmn,ST1.0a,15360lm722,SR

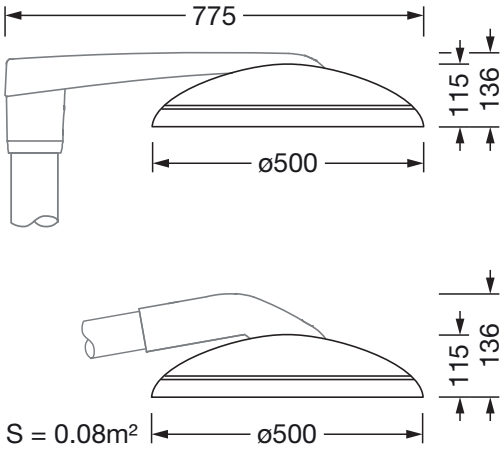

Bei der Ausführungsplanung zur Elektroinstallation ist zwingend die Montageanleitung zu beachten (zu finden unter www.siteco.com)
Toleranzen bezogen auf thermische, elektrische und photometrische Daten entsprechend IEC 62722
Stand 28.09.2024 - Änderungen und Irrtümer vorbehalten - Vergewissern Sie sich, dass Sie immer den neuesten Stand verwenden -

Siteco GmbH • Georg-Simon-Ohm-Str. 50 • D-83301 Traunreut • Fon +49(8669)33-0 • Fax +49(8669)33-397 • eMail info@siteco.de • Internet www.siteco.com