BRUMBERG
Licht. Seit 1873.

# LANKA-S LED-Decken- & Bodeneinbauleuchte, V4A, IP67, schaltbar, seewassergeschützt

Artikel-Nr. 14674223

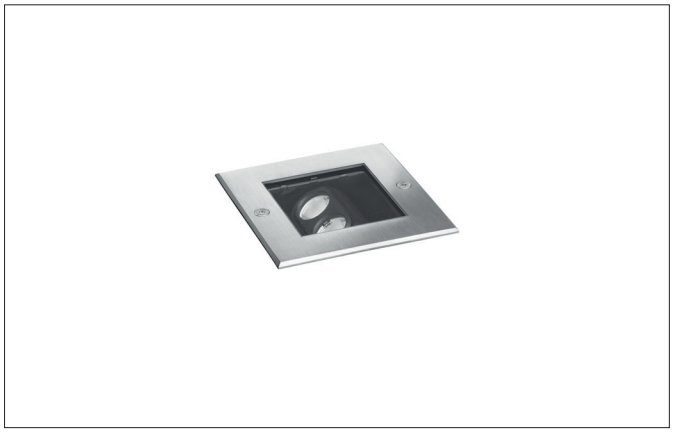

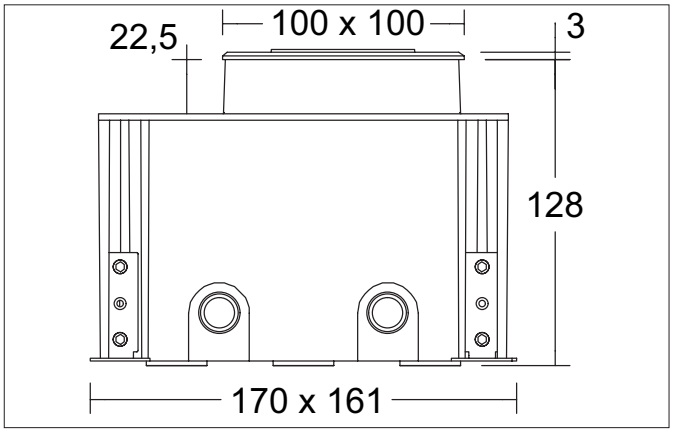


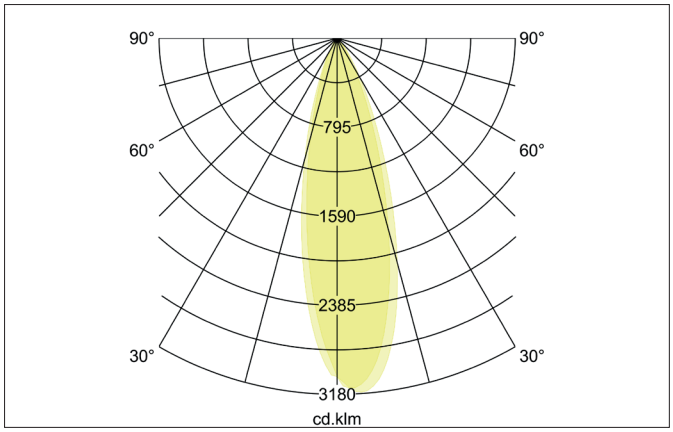

| Ausschreibungstext |
|---|
| Eckige LED-Decken- & Bodeneinbauleuchte, V4A, IP67, schaltbar, Deckenausschnitt L x B 161 x 170 mm Einbautiefe 128 mm, Länge 100 mm, Breite 100 mm, Gewicht 1,185 kg, Abdeckung Glas transparent, Bemessungslichtstrom 460 lm, Bemessungsleistung 1 x 4 W, Lichtfarbe warmweiß, ähnlichste Farbtemperatur (CCT) 3.000 K, allgemeiner Farbwiedergabeindex CRI > 80, Gehäusewerkstoff: Edelstahl / Aluminium / Glas, Farbe: edelstahl matt, zulässige Umgebungstemperatur (ta): -20 bis +45°C, Schutzklasse (EN 61140): I, Schutzart (DIN EN 60529): IP67, Stoßfestigkeitsgrad nach IEC62262: IK08. Mit elektronischem Betriebsgerät, schaltbar. |

**Produktvorteile**

- Leuchte kann als Decken- oder Bodeneinbauleuchte verwendet werden.
- Linse kann 30° in beide Richtungen geschwenkt werden.

| Lichttechnik | |
|---|---|
| Farbtemperatur | 3.000 K |
| Lichtfarbe | weiß |
| Lichtaustritt | direkt |
| Lichtstrom | 460 lm |
| Systemeffizienz | 115 lm/W |
| Farbwiedergabe | CRI > 80 |
| Abstrahlwinkel | 30° |
| Lichtverteilung | symmetrisch/asymmetrisch |
| Farbtemperatur einstellbar | Nein |

Alle technischen Daten sowie Gewichts- und Maßangaben basieren auf Bemessungswerten und wurden sorgfältig erstellt. Technische Änderungen, die dem Fortschritt dienen, behalten wir uns jederzeit vor. Produktabbildungen sind beispielhaft und können vom Original abweichen. Irrtümer vorbehalten.
Stand 14.07.2025 Bestellung erfolgt zu unseren Allgemeinen Verkaufsbedingungen unter www.brumberg.com/de/agb/allgemeine-verkaufsbedingungen/

BRUMBERG
Licht. Seit 1873.

**LANKA-S LED-Decken- & Bodeneinbauleuchte, V4A, IP67, schaltbar, seewassergeschützt**
Artikel-Nr. 14674223

| Betriebstechnik Leuchte | |
|---|---|
| Systemleistung | 4 W |
| Spannungsart | AC |
| AC Nennspannung max. | 230 V |
| Frequenz max. | 50 Hz |
| Leuchtmittel | LED |
| Ausführung | ohne Fassung |
| Schutzklasse | I |
| Schutzart raumseitig | IP67 |
| Umgebungstemperatur | -20 bis +45°C |
| Dimmbar | Nein |
| Ansteuerung | schaltbar |
| Länge der Anschlussleitung | 1.000 mm |
| Leuchtmittelwechsel möglich | Die Lichtquelle dieser Leuchte darf nur vom Hersteller oder einem von ihm beauftragten Servicetechniker oder einer vergleichbar qualifizierten Person ersetzt werden. |
| Energieeffizienzklasse | nicht erforderlich |

| Montagetechnik | |
|---|---|
| Montageart | Einbaumontage |
| Montageort | Bodenmontage |
| Verstellbarkeit | schwenkbar |
| Schwenkwinkel | 30° |
| Drehwinkel | 30° |
| Max. Belastung | 1.000 kg |
| Überrollbar | Nein |
| Schlagfestigkeit | IK08 |
| Weitere Hinweise | V4A |
| Werkstoff der Abdeckung | Glas transparent |
| Sprengring | ohne Sprengring |
| Geeignet für Durchgangsverdrahtung | Ja |

| Logistische Daten | |
|---|---|
| Bruttogewicht | 1,4 kg |
| Länge Verpackung | 205 mm |
| Breite Verpackung | 205 mm |
| Höhe Verpackung | 160 mm |
| Entsorgung am Ende der Lebensdauer | Das Produkt darf nicht mit dem Hausmüll entsorgt werden. Sie sind verpflichtet, solche Elektro-Altgeräte separat zu entsorgen. Informieren Sie sich bitte bei Ihrer Kommune über die Möglichkeiten der geregelten Entsorgung. Mit der getrennten Entsorgung führen Sie die Altgeräte dem Recycling oder anderen Formen der Wiederverwertung zu. Sie helfen damit zu vermeiden, dass u. U. belastende Stoffe in die Umwelt gelangen. |

Alle technischen Daten sowie Gewichts- und Maßangaben basieren auf Bemessungswerten und wurden sorgfältig erstellt. Technische Änderungen, die dem Fortschritt dienen, behalten wir uns jederzeit vor. Produktabbildungen sind beispielhaft und können vom Original abweichen. Irrtümer vorbehalten.
Stand 14.07.2025 Bestellung erfolgt zu unseren Allgemeinen Verkaufsbedingungen unter www.brumberg.com/de/agb/allgemeine-verkaufsbedingungen/