BRUMBERG
Licht. Seit 1873.

BYAM-S MAXI LED-Deckenanbau-Downlight, 3CCT, Multipower 17/24 W, IP65, schaltbar

Artikel-Nr. 12515073

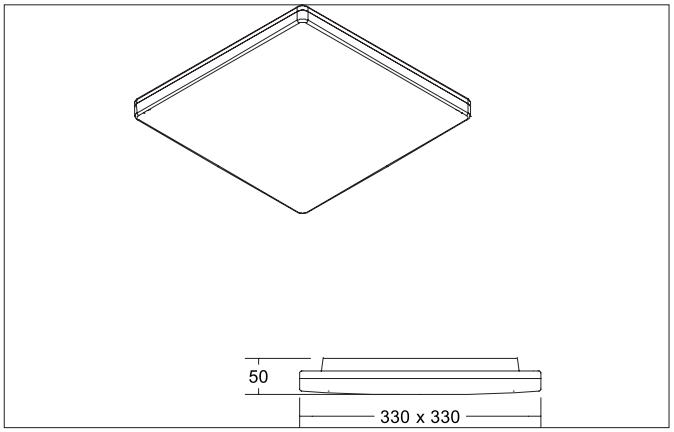

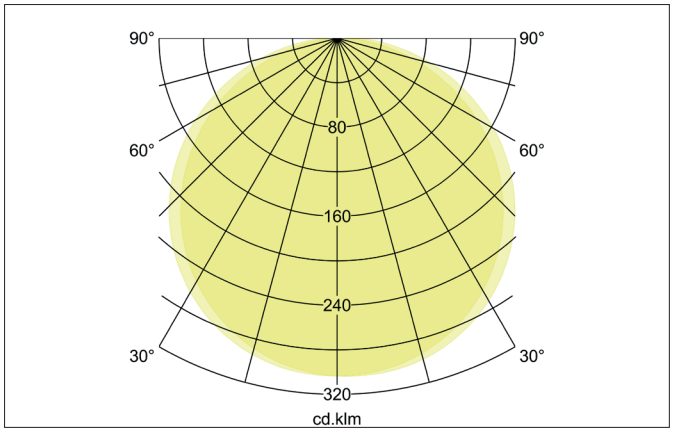

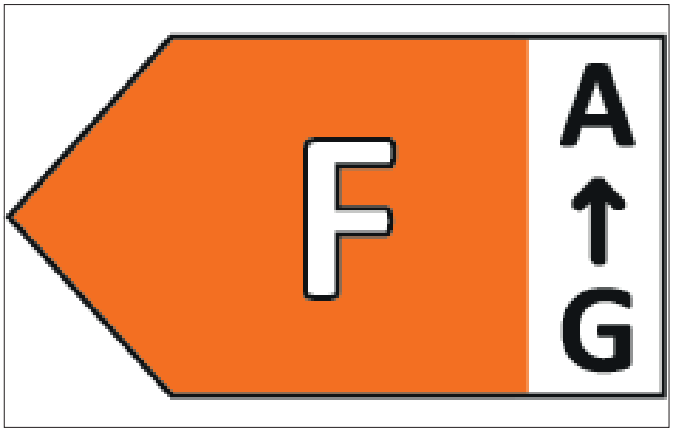

Ausschreibungstext

LED-Deckenanbau-Downlight, 3CCT, Multipower 17/24 W, IP65, schaltbar, Leuchtenlänge 330 mm, Leuchtenbreite 330 mm, Höhe 50 mm Gewicht 1,075 kg, mit rotationssymmetrisch tief-breit-strahlender Lichtstärkeverteilung. Abdeckung Kunststoff opal, Bemessungslichtstrom 2.622 lm, Bemessungsleistung 1 x 24 W, Lichtfarbe warmweiß bis tageslichtweiß, ähnlichste Farbtemperatur (CCT) 3.000 - 5.700 K, allgemeiner Farbwiedergabeindex CRI > 80, Lebensdauer L70/B50 bei 25 °C: 50.000 h, Gehäusewerkstoff: Kunststoff, Farbe: weiß, zulässige Umgebungstemperatur (ta): -20 °C - +25 °C, Schutzklasse (EN 61140): II, Schutzart (DIN EN 60529): IP65, Stoßfestigkeitsgrad nach IEC62262: IK10. Mit elektronischem Betriebsgerät, schaltbar.

Produktvorteile

- Flache Anbauleuchte (Länge 330 mm, Breite 330 mm, Höhe 50 mm, mit Multipower-Funktion 17 W / 24 W) zur Decken- oder Wandmontage.
- 3 CCT einstellbar: 3.000 K / 4.000 K / 5.700 K.
- Lichtströme 24 W: 3.000 K: 2.622 lm, 4.000 K: 2.850 lm, 5.700 K: 2.736 lm
- In drei Größen und 2 Formen (rund / quadratisch) verfügbar.
- Schaltbare Ausführung.
- Zeitersparnis bei der Montage.
- Einbaufedersatz zur Montage in Deckenöffnungen verfügbar, z. B. als Verblendung vorhandener Deckenöffnungen (Deckenstärke max. 25 mm, für Einbauöffnungen 120 - 200 mm)

Alle technischen Daten sowie Gewichts- und Maßangaben basieren auf Bemessungswerten und wurden sorgfältig erstellt. Technische Änderungen, die dem Fortschritt dienen, behalten wir uns jederzeit vor. Produktabbildungen sind beispielhaft und können vom Original abweichen. Irrtümer vorbehalten.
Stand 09.04.2025 Bestellung erfolgt zu unseren Allgemeinen Verkaufsbedingungen unter www.brumberg.com/de/agb/allgemeine-verkaufsbedingungen/

BRUMBERG
Licht. Seit 1873.

BYAM-S MAXI LED-Deckenanbau-Downlight, 3CCT, Multipower 17/24 W, IP65, schaltbar

Artikel-Nr. 12515073

Artikeldaten	
Artikel-Nr.	12515073
GTIN	4255752500841
Serienname	BYAM-S MAXI
Kurzbeschreibung	LED-Deckenanbau-Downlight, 3CCT, Multipower 17/24 W, IP65, schaltbar
Material	Kunststoff
Farbe	weiß
Ausführung der Oberfläche	matt
Form	quadratisch
Länge	330 mm
Breite	330 mm
Aufbauhöhe	50 mm
Lieferumfang	inkl. Konverter mit Leistungs- und Farbtemperaturanwahlmöglichkeit zum Anschluss an 230 V-Netzspannung, schaltbar
Nettogewicht	1,075 kg
Konformität	CE, UKCA

Lichttechnik	
Farbtemperatur	3.000 K / 4.000 K / 5.700 K
Lichtfarbe	weiß
Farbtemperatur 1	3.000 K
Farbtemperatur 2	4.000 K
Farbtemperatur 3	5.700 K
Lichtaustritt	direkt
Lichtstrom	2.622 lm
Lichtstrom 1	2.700 lm
Lichtstrom 2	2.790 lm
Lichtstrom 3	2.700 lm
Systemeffizienz	109 lm/W
Farbwiedergabe	CRI > 80
Abstrahlwinkel	120°
Lichtverteilung	symmetrisch
Farbtemperatur einstellbar	Stufen

Betriebstechnik Leuchte	
Systemleistung	24 W
Spannungsart	AC
AC Nennspannung max.	230 V
Frequenz max.	50 Hz
Leuchtmittel	LED
Schutzklasse	II
Schutzart raumseitig	IP65
Dimmbar	Nein
Ansteuerung	schaltbar
Leuchtmittelwechsel möglich	Nein
Lebensdauer L70/B50 bei 25 °C	50.000 h
Energieeffizienzklasse	F

Montagetechnik	
Montageart	Anbaumontage
Montageort	Deckenmontage
Verstellbarkeit	nicht verstellbar
Schlagfestigkeit	IK10
Werkstoff der Abdeckung	Kunststoff opal

Alle technischen Daten sowie Gewichts- und Maßangaben basieren auf Bemessungswerten und wurden sorgfältig erstellt. Technische Änderungen, die dem Fortschritt dienen, behalten wir uns jederzeit vor. Produktabbildungen sind beispielhaft und können vom Original abweichen. Irrtümer vorbehalten.
Stand 09.04.2025 Bestellung erfolgt zu unseren Allgemeinen Verkaufsbedingungen unter www.brumberg.com/de/agb/allgemeine-verkaufsbedingungen/

BRUMBERG
Licht. Seit 1873.

BYAM-S MAXI LED-Deckenanbau-Downlight, 3CCT, Multipower 17/24 W, IP65, schaltbar
Artikel-Nr. 12515073

Logistische Daten	
Bruttogewicht	1,125 kg
Länge Verpackung	340 mm
Breite Verpackung	340 mm
Höhe Verpackung	60 mm
Entsorgung am Ende der Lebensdauer	Das Produkt darf nicht mit dem Hausmüll entsorgt werden. Sie sind verpflichtet, solche Elektro-Altgeräte separat zu entsorgen. Informieren Sie sich bitte bei Ihrer Kommune über die Möglichkeiten der geregelten Entsorgung. Mit der getrennten Entsorgung führen Sie die Altgeräte dem Recycling oder anderen Formen der Wiederverwertung zu. Sie helfen damit zu vermeiden, dass u. U. belastende Stoffe in die Umwelt gelangen.

Optionales Zubehör
Artikel-Nr.: 81502000 Befestigungsfeder-Set bei Verwendung als Deckeneinbauleuchte https://www.brumberg.com/fileadmin/products/Datenblatt_81502000_2021_DE.pdf

Alle technischen Daten sowie Gewichts- und Maßangaben basieren auf Bemessungswerten und wurden sorgfältig erstellt. Technische Änderungen, die dem Fortschritt dienen, behalten wir uns jederzeit vor. Produktabbildungen sind beispielhaft und können vom Original abweichen. Irrtümer vorbehalten.
Stand 09.04.2025 Bestellung erfolgt zu unseren Allgemeinen Verkaufsbedingungen unter www.brumberg.com/de/agb/allgemeine-verkaufsbedingungen/