BRUMBERG

MUNA MICRO Vorsatzelement rund, mit abgehängtem Floatglas teilmattiert, zu 12563

Artikel-Nr. 81220070

Licht.
Für Generationen.

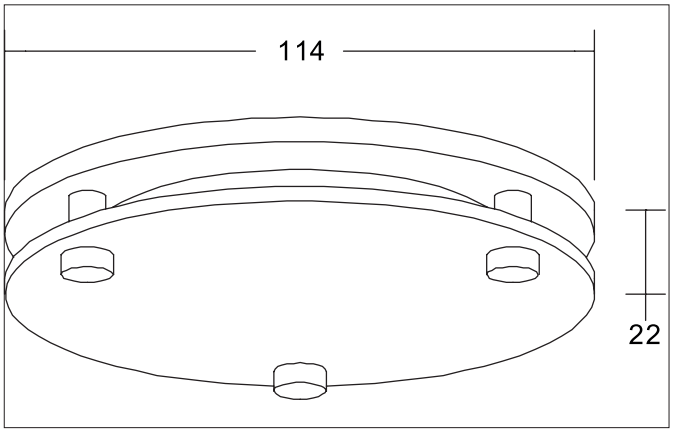

Ausschreibungstext
Vorsatzelement rund, mit abgehängtem Floatglas teilmattiert, zu 12563, weiß matt, rund. Abdeckring mit abgehängtem Floatglas teilmattiert zu 12563 als Austauschelement zum in der Standardleuchte enthaltenen weißen Ring. Maße: Durchmesser Ring 114 mm, Höhe 6 mm, Durchmesser Glas 114 mm, Glasstärke 3 mm, Abhängung 22 mm. Material: Polycarbonat / Glas.

Artikeldaten	
Artikel-Nr.	81220070
GTIN	4255752501343
Serienname	MUNA MICRO
Kurzbeschreibung	Vorsatzelement rund, mit abgehängtem Floatglas teilmattiert, zu 12563
Material	Polycarbonat / Glas
Farbe	weiß
Ausführung der Oberfläche	matt
Form	rund
Außendurchmesser	114 mm
Aufbauhöhe	22 mm
Nettogewicht	0,098 kg
Konformität	CE, UKCA

Alle technischen Daten sowie Gewichts- und Maßangaben basieren auf Bemessungswerten und wurden sorgfältig erstellt. Technische Änderungen, die dem Fortschritt dienen, behalten wir uns jederzeit vor. Produktabbildungen sind beispielhaft und können vom Original abweichen. Irrtümer vorbehalten.
Stand 23.11.2024 Bestellung erfolgt zu unseren Allgemeinen Verkaufsbedingungen unter www.brumberg.com/de/agb/allgemeine-verkaufsbedingungen/

BRUMBERG

MUNA MICRO Vorsatzelement rund, mit abgehängtem Floatglas teilmattiert, zu 12563
Artikel-Nr. 81220070

Licht.
Für Generationen.

Logistische Daten	
Bruttogewicht	0,13 kg
Länge Verpackung	120 mm
Breite Verpackung	120 mm
Höhe Verpackung	30 mm
Entsorgung am Ende der Lebensdauer	Das Produkt darf nicht mit dem Hausmüll entsorgt werden. Sie sind verpflichtet, solche Elektro-Altgeräte separat zu entsorgen. Informieren Sie sich bitte bei Ihrer Kommune über die Möglichkeiten der geregelten Entsorgung. Mit der getrennten Entsorgung führen Sie die Altgeräte dem Recycling oder anderen Formen der Wiederverwertung zu. Sie helfen damit zu vermeiden, dass u. U. belastende Stoffe in die Umwelt gelangen.

Alle technischen Daten sowie Gewichts- und Maßangaben basieren auf Bemessungswerten und wurden sorgfältig erstellt. Technische Änderungen, die dem Fortschritt dienen, behalten wir uns jederzeit vor. Produktabbildungen sind beispielhaft und können vom Original abweichen. Irrtümer vorbehalten.
Stand 23.11.2024 Bestellung erfolgt zu unseren Allgemeinen Verkaufsbedingungen unter www.brumberg.com/de/agb/allgemeine-verkaufsbedingungen/