RIDI GROUP

Spectral

# **SPG0320260AQ** QUADROP-L NDFSW840F0300

## Downlight Quadrop

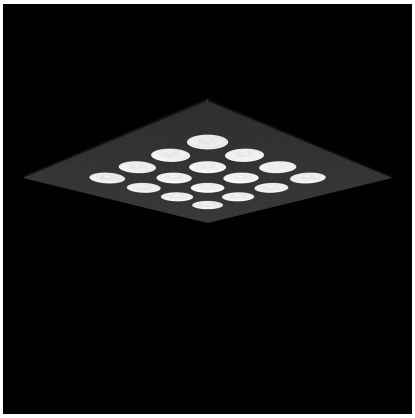

Artikelnummer **SPG0320260AQ**

GTIN **4029299562514**

Deeplink **https://www.spectral.de/go/SPG0320260AQ**

### Produktbeschreibung

Downlight der Quadrop-Produktfamilie. Lichtlenkung durch Linse, Ausstrahlungscharakteristik symmetrisch, Flood, Lichtaustritt direkt. Leuchtmittel LED-M eingebaut, möglich. Die Leuchte generiert einen Bemessungslichtstrom von 2940 lm in Lichtfarbe 840, Lichtstrom einstellbar: Nein. Die hohe LED-Lebensdauer ermöglicht einen langen Einsatz bei gleichbleibender Beleuchtungsgüte. Hohe Lichtqualität durch eine Farborttoleranz von < 3 SDCM. Gehäuse aus Stahl, schwarz, Schutzart IP20. Abdeckung aus PMMA klar. Mit elektronischem Betriebsgerät On/Off. Austausch durch Fachkraft möglich. Nennspannung 220 - 240 V AC 50 - 60 Hz.

### Kurzinformationen

| | |
|---|---|
| Montageart | Einbau |
| Schutzart | IP20 |
| Schutzklasse | I |
| Zulässige Umgebungstemperatur | -25 - 25 °C |
| Nennspannung | 220 - 240 V |
| Art der Steuerung | On/Off |
| Farbtemperatur | 4000 K |
| Farbwiedergabeindex Ra | ≥ 80 |
| Bemessungslichtstrom | 2940 lm |
| Bemessungsleistung | 34,0 W |
| Leuchteneffizienz | 86 lm/W |
| Bemessungslebensdauer L80B50 (tq = 25 °C) | 50.000 h |
| Dieses Produkt enthält Lichtquellen der Energieeffizienzklasse | F |

### Nachhaltigkeit

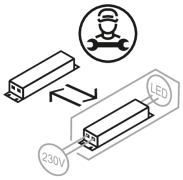


### Lichtverteilungskurve

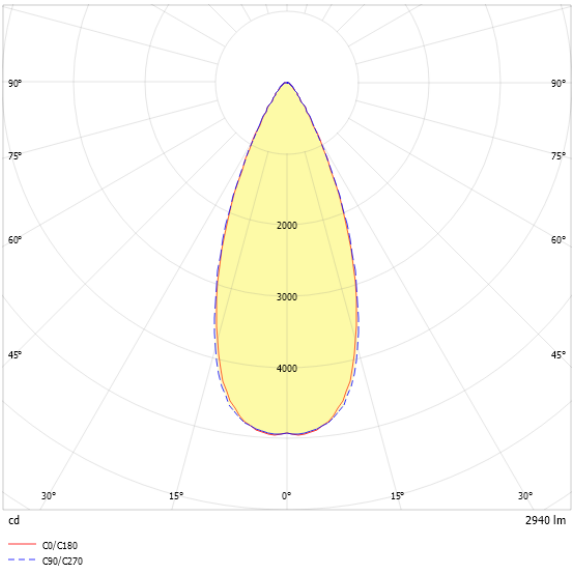


### Blendungsbewertung UGR (4H/8H)

| | |
|---|---|
| UGR längs | 19.7 |
| UGR quer | 19.7 |

# **SPG0320260AQ** QUADROP-L NDFSW840F0300

## Allgemein

| | |
|---|---|
| Produktkategorie | Downlight |
| Leuchtenform | quadratisch |
| BEG-förderfähig | Nein |

## Montage

| | |
|---|---|
| Montageart | Einbau |
| Deckenart | Geschnittene Decken \| Decken mit unsichtbaren Tragschienen und symmetrischen Mineralfaser- und Gipsplattendecken |
| Geeignet für Deckenart | 2 |
| Geeignet für Lichtbandkonfiguration | Nein |

## Gehäuse

| | |
|---|---|
| Farbe | schwarz |
| Schutzart | IP20 |
| Glühdrahtprüfung | 650 °C |
| Zulässige Umgebungstemperatur | -25 - 25 °C |
| Einbau in isolierte Decke möglich | Nein |
| Werkstoff des Gehäuses | Stahl |
| Werkstoff der Abdeckung | PMMA klar |

## Elektrische Ausführung

| | |
|---|---|
| Art der Steuerung | On/Off |
| Nennspannung | 220 - 240 V |
| Frequenz | 50 - 60 Hz |
| Spannungsart | AC |
| Bemessungsleistung | 34,0 W |
| Schutzklasse | I |
| Anzahl der Betriebsgeräte | 1 |

## Betriebsgerät

| | |
|---|---|
| Max. Anzahl der Betriebsgeräte an Leitungsschutzschalter B10 | 11 |
| Max. Anzahl der Betriebsgeräte an Leitungsschutzschalter C16 | 28 |
| Einschaltstrom je Betriebsgerät | 24,7 A |
| SELV | Ja |

## Lichttechnik

| | |
|---|---|
| Lichtlenker | Linse |
| Lichtaustritt | direkt |
| Lichtverteilung | symmetrisch |
| Ausstrahlungscharakteristik | Flood |
| Ausstrahlungswinkel | 42,40 ° |
| UGR-Klasse | ≤ 22 |
| Bemessungslichtstrom | 2940 lm |
| Lichtstrom einstellbar | Nein |
| Leuchteneffizienz | 86 lm/W |
| Lichtstromanteil oberer Halbraum | 0,00 % |
| Lichtstromanteil unterer Halbraum | 100,00 % |

## Leuchtmittel

| | |
|---|---|
| Leuchtmittel | LED-M |
| Inklusive Leuchtmittel | Ja |
| Leuchtmittelanzahl | 1 |
| Farbwiedergabeindex Ra | ≥ 80 |
| Farbtemperatur | 4000 K |
| Lichtfarbe | 840 |
| Farborttoleranz (SDCM) | < 3 SDCM |
| Bemessungslebensdauer L80B50 (tq = 25 °C) | 50.000 h |
| Maximale Umgebungstemperatur L80B50 = 50.000 h | 25 °C |

## **SPG0320260AQ** QUADROP-L NDFSW840F0300

### Maßzeichnung

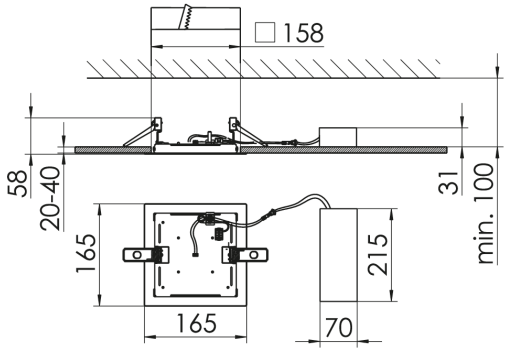


### Abmessungen

| | |
|---|---|
| Maß L | 165 mm |
| Maß B | 165 mm |
| Maß H | 58 mm |
| Nettogewicht | 0,563 kg |

# **SPG0320260AQ** QUADROP-L NDFSW840F0300

## Ausschreibungstext

Downlight der Quadrop-Produktfamilie. Lichtlenkung durch Linse, Ausstrahlungscharakteristik symmetrisch, Flood, Lichtaustritt direkt. Leuchtmittel LED-M eingebaut, möglich. Die Leuchte generiert einen Bemessungslichtstrom von 2940 lm in Lichtfarbe 840, Lichtstrom einstellbar: Nein. Die hohe LED-Lebensdauer ermöglicht einen langen Einsatz bei gleichbleibender Beleuchtungsgüte. Hohe Lichtqualität durch eine Farborttoleranz von < 3 SDCM. Gehäuse aus Stahl, schwarz, Schutzart IP20. Abdeckung aus PMMA klar. Mit elektronischem Betriebsgerät On/Off. Austausch durch Fachkraft möglich. Nennspannung 220 - 240 V AC 50 - 60 Hz.

Artikelnummer: SPG0320260AQ
Artikelbezeichnung: QUADROP-L NDFSW840F0300
Produktkategorie: Downlight
Leuchtenform: quadratisch
Verstellbarkeit:
Maß L: 165 mm
Maß B: 165 mm
Maß H: 58 mm
Montageart: Einbau
Farbe: schwarz
Schutzart: IP20
Glühdrahtprüfung: 650 °C
Zulässige Umgebungstemperatur: -25 - 25 °C
Werkstoff des Gehäuses: Stahl
Werkstoff der Abdeckung: PMMA klar
Art der Steuerung: On/Off
Nennspannung: 220 - 240 V
Frequenz: 50 - 60 Hz
Spannungsart: AC
Bemessungsleistung: 34,0 W
Schutzklasse: I
Lichtlenker: Linse
Lichtaustritt: direkt
Lichtverteilung: symmetrisch
Ausstrahlungscharakteristik: Flood
UGR-Klasse: ≤ 22
Bemessungslichtstrom: 2940 lm
Leuchteneffizienz: 86 lm/W
Leuchtmittel: LED-M
Inklusive Leuchtmittel: Ja
Farbwiedergabeindex Ra: ≥ 80
Farbtemperatur: 4000 K
Lichtfarbe: 840
Farborttoleranz (SDCM): < 3 SDCM
Bemessungslebensdauer L80B50 (tq = 25 °C): 50.000 h
Energieeffizienzklasse Leuchtmittel: F