2200009/L500 VL2THS-5M

Mechanisches Zubehör

Artikelnummer **2200009/L500**

GTIN **4029299029086**

Deeplink **https://www.ridi.de/go/2200009/L500**

Produktbeschreibung

Aufhänger mit Seil 5,0 m und Ringöse für LINIA EVO, einstellbar, maximal 20 kg, 1 Stück

Allgemein

Produktkategorie	Mechanisches Zubehör

Abmessungen

Maß L	5000 mm
Nettogewicht	0,076 kg

Maßzeichnung

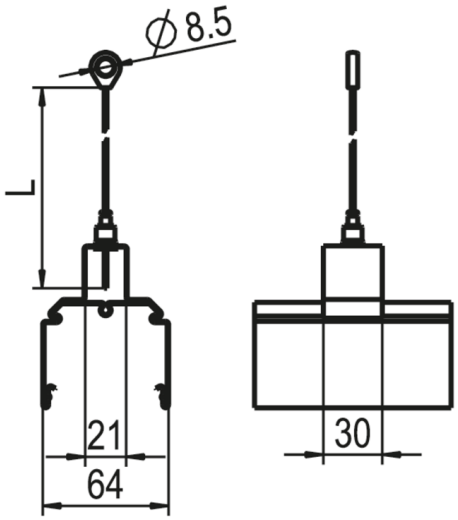

2200009/L500 VL2THS-5M

Ausschreibungstext

Aufhänger mit Seil 5,0 m und Ringöse für LINIA EVO, einstellbar, maximal 20 kg, 1 Stück

Artikelnummer: 2200009/L500
Artikelbezeichnung: VL2THS-5M
Produktkategorie: Mechanisches Zubehör
Maß L: 5000 mm