2200021/L500 VL2THST-5M

Mechanisches Zubehör

Artikelnummer **2200021/L500**

GTIN **4029299905434**

Deeplink **https://www.ridi.de/go/2200021/L500**

Produktbeschreibung

Aufhänger für Systemdecken für LINIA EVO mit Seil 5,0 m, T-Profil 24-26mm, 1 Stück

Allgemein

Produktkategorie	Mechanisches Zubehör

Abmessungen

Maß L	5000 mm
Nettogewicht	0,067 kg

Maßzeichnung

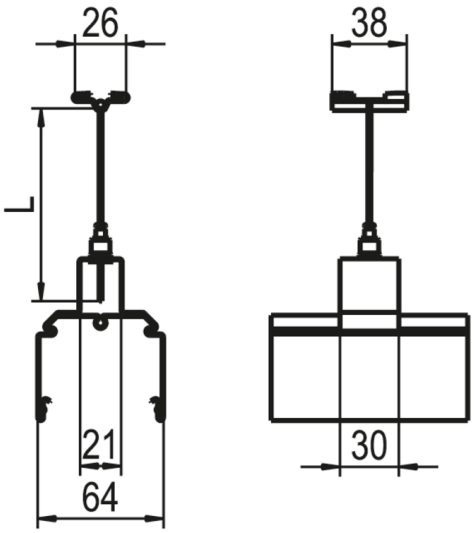

2200021/L500 VL2THST-5M

Ausschreibungstext

Aufhänger für Systemdecken für LINIA EVO mit Seil 5,0 m, T-Profil 24-26mm, 1 Stück

Artikelnummer: 2200021/L500
Artikelbezeichnung: VL2THST-5M
Produktkategorie: Mechanisches Zubehör
Maß L: 5000 mm