2200034/L300 VL2THSTP-3M

Mechanisches Zubehör

Artikelnummer **2200034/L300**

GTIN **4029299905489**

Deeplink **https://www.ridi.de/go/2200034/L300**

Produktbeschreibung

Aufhänger für Trapezblechdecke für LINIA EVO mit Seil 3,0 m, einstellbar, 1 Stück

Allgemein

Produktkategorie	Mechanisches Zubehör

Abmessungen

Maß L	3000 mm
Nettogewicht	0,073 kg

Maßzeichnung

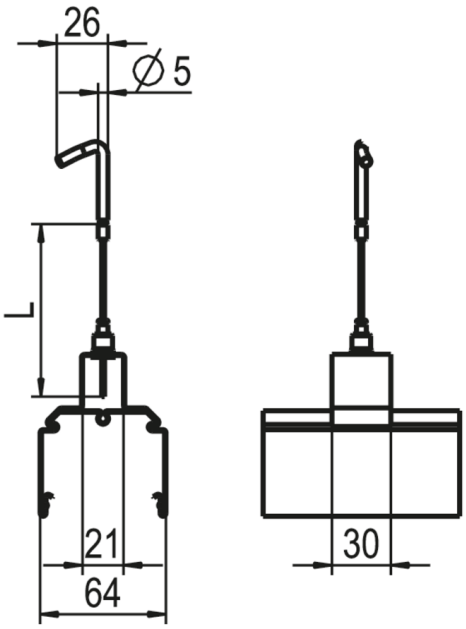

2200034/L300 VL2THSTP-3M

Ausschreibungstext

Aufhänger für Trapezblechdecke für LINIA EVO mit Seil 3,0 m, einstellbar, 1 Stück

Artikelnummer: 2200034/L300
Artikelbezeichnung: VL2THSTP-3M
Produktkategorie: Mechanisches Zubehör
Maß L: 3000 mm