LED Aufbauleuchte

Artikel-Nr.	111010-32
EAN:	4260556624228
Modell:	LEANLED II opalweiß kaskadierbar

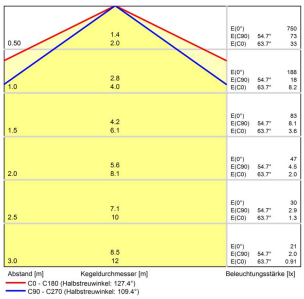

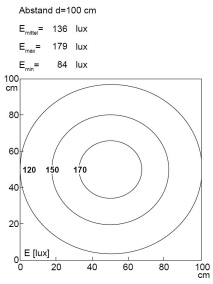

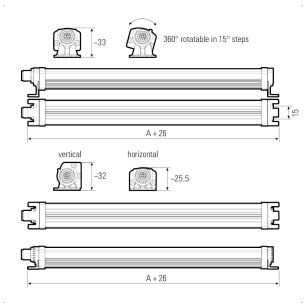

Bestell-Nr.:	111010-32
Modell:	LEANLED II opalweiß kaskadierbar
Bauform:	LED Aufbauleuchte
Leuchtmittel:	SMD LED
Lampenleistung:	~6 W
Lampenlichtstrom:	1000 lm
Lampenlichtausbeute:	155 lm/W
Lichtverteilung:	Direkt
Lichtfarbe:	5700K 3-step MacAdam
Farbwiedergabe (Ra):	>85
Anschlusswert Leuchte:	24V DC ± 10%
Anschluss Leuchte:	M12 A-kodiert
Schutzart:	IP54
Schutzklasse:	III
Entblendung:	opalweiß
Abstrahlwinkel:	120°
Betriebstemperatur:	-10 °C - +60 °C
Lampenlebensdauer:	> 100.000 h (L80/B10)
Material Gehäuse:	Aluminium
Material Abdeckung:	Polycarbonat, matt
Höhe [B] x Breite [C]:	31 mm x 26 mm
Länge [A]:	260 mm
Gewicht:	200 g
Bruttogewicht:	280 g
Risikogruppe (DIN EN 62471):	Freie Gruppe
Kennzeichnungen:	CE, UKCA, ETL Listed (5003529), D-Kennzeichnung
Dimmbar:	Optional über Zubehör
Befestigungszubehör:	2 Paar Halterungen (drehbare oder planare Befestigung) im Lieferumfang
Gefertigt in:	Deutschland
Besonderheit:	kaskadierbar, mehrere Leuchten lassen sich bis max. 4A
kaskadierbar:	ja

LED2WORK GmbH | Stuttgarter Straße 13 A | 75179 Pforzheim | Germany
T: +49 7231 44920-00 | info@led2work.com | www.led2work.com |
Shop.led2work.com