LED Aufbau Maschinenleuchte

Artikel-Nr.	118110-01
EAN:	4260556622668
Modell:	TUBELED_40 II Power

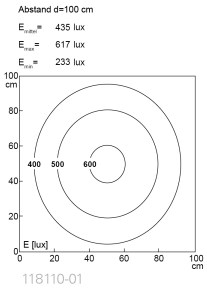

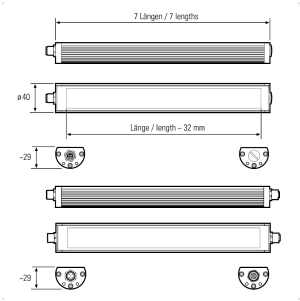

Bestell-Nr.:	118110-01
Modell:	TUBELED_40 II Power
Bauform:	LED Aufbau Maschinenleuchte
Leuchtmittel:	SMD LED
Lampenleistung:	~12 W
Lampenlichtstrom:	1899 lm
Lampenlichtausbeute:	~155 lm/W
Lichtverteilung:	Light Forming Technolology
Lichtfarbe:	5700K 3-step MacAdam
Farbwiedergabe (Ra):	>85
Anschlusswert Leuchte:	24V DC ± 10%
Anschluss Leuchte:	M12 A-kodiert
Schutzart:	IP67/IP69K
Schutzklasse:	III
Entblendung:	Diffusor, ESG
Abstrahlwinkel:	100°
Betriebstemperatur:	-30 °C - +60 °C
Lampenlebensdauer:	> 100.000 h (L80/B10)
Vibrationsfestigkeit:	bei 10 bis 55 Hz (Amplitude 0,35 mm)
Schockfestigkeit:	bis 50 g
Material Gehäuse:	Aluminium
Material Abdeckung:	Sicherheitsglas, 4 mm
Höhe [B] x Breite [C]:	29 mm x 40 mm
Länge [A]:	280 mm
Gewicht:	400 g
Bruttogewicht:	550 g
Risikogruppe (DIN EN 62471):	Freie Gruppe
Kennzeichnungen:	CE, UKCA, ETL Listed (5003529), D-Kennzeichnung
Dimmbar:	Optional über Zubehör
Befestigungszubehör:	Optional
Gefertigt in:	Deutschland

LED2WORK GmbH | Stuttgarter Straße 13 A | 75179 Pforzheim | Germany
T: +49 7231 44920-00 | info@led2work.com | www.led2work.com |
Shop.led2work.com