LED Aufbauleuchte

Artikel-Nr.	119010-02
EAN:	4260556624280
Modell:	TUBELED_40 Element DC

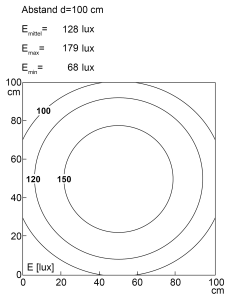

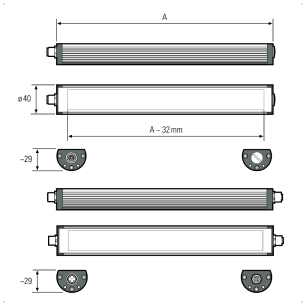

Bestell-Nr.:	119010-02
Modell:	TUBELED_40 Element DC
Bauform:	LED Aufbauleuchte
Leuchtmittel:	SMD LED
Lampenleistung:	~4 W
Lampenlichtstrom:	668 lm
Lampenlichtausbeute:	~155 lm/W
Lichtverteilung:	Direkt
Lichtfarbe:	5600K 3-step MacAdam
Farbwiedergabe (Ra):	>85
Anschlusswert Leuchte:	24V DC ± 10%
Anschluss Leuchte:	M12 A-kodiert
Schutzart:	IP54
Schutzklasse:	III
Entblendung:	Diffusor, PMMA
Abstrahlwinkel:	100°
Betriebstemperatur:	-30 °C - +70 °C
Lampenlebensdauer:	> 100.000 h (L80/B10)
Material Gehäuse:	Aluminium, Endkappen Kunststoff
Material Abdeckung:	PMMA, gefrostet
Höhe [B] x Breite [C]:	29 mm x 40 mm
Länge [A]:	190 mm
Gewicht:	230 g
Bruttogewicht:	350 g
Risikogruppe (DIN EN 62471):	Freie Gruppe
Kennzeichnungen:	CE, UKCA, D-Kennzeichnung
Dimmbar:	Optional über Zubehör
Befestigungszubehör:	Optional
Gefertigt in:	Deutschland
Besonderheit:	hochtemperaturbeständig

LED2WORK GmbH | Stuttgarter Straße 13 A | 75179 Pforzheim | Germany
T: +49 7231 44920-00 | info@led2work.com | www.led2work.com |
Shop.led2work.com