Winkel

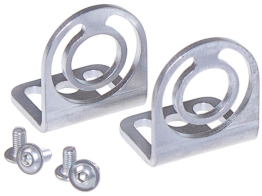

Artikel-Nr.	210200-25
EAN:	4260556626093
Modell:	Montagewinkel TUBELED_25

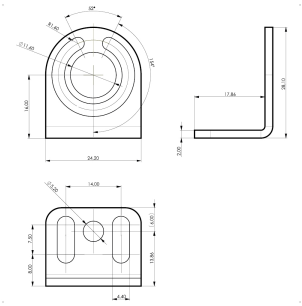

Bestell-Nr.:	210200-25
Modell:	Montagewinkel TUBELED_25
Bauform:	Winkel
Anzahl:	1 Paar
Geeignet für:	TUBELED_25, TUBELED_25 RGB-W
Material:	Material: Edelstahl V2A
Schutzart:	
Abmessungen (mm):	20 mm x 20 mm x 25 mm
Gewicht:	50 g
Bruttogewicht:	100 g
Besonderheit:	Befestigte LED Leuchte in Rotationsachse um 180° drehbar

LED2WORK GmbH | Stuttgarter Straße 13 A | 75179 Pforzheim | Germany
T: +49 7231 44920-00 | info@led2work.com | www.led2work.com |
Shop.led2work.com