GreenSpace Evo Mini

ST332T 12S/830 PSU HNB WH481

GreenSpace Evo Mini, 10 W, 1200 lm, 3000 K, Stark reflektierender Metallreflektor, engstrahlend, 10 bis 20 Grad, Weiß

GreenSpace Evo Mini ist ein nachhaltiger Lichtprojektor in einem schlanken, dezenten Design. Dies macht den Projektor zu einer idealen Wahl für Anwendungen im Gastgewerbe und im Modeeinzelhandel. Das 3D-gedruckte Gehäuse besteht zu mindestens 65 % aus recycelten oder biokreislauffähigen Materialien, während der Kühlkörper zu 85 % aus recyceltem Aluminium gefertigt ist. Aufgrund ihres kreisförmigen Designs ist die Leuchte aufrüstbar, upgradefähig, vollständig wartbar und recycelbar. In Kombination mit der hohen Energieeffizienz macht dies den GreenSpace Evo Mini zu einem nachhaltigen Strahler. Die neuen PerfectAccent Tiefenreflektoren sorgen für einen Lichteffekt mit erhöhtem Funkeln und verbessertem Komfort für die Augen der Kunden, die Farben und Texturen können über Philips MyCreation individuell angepasst werden.

Hinweise

- Die Reinigung der Optik sollte nur mit Druckluft erfolgen. Das Berühren der LED oder des Reflektors ist verboten. Für Lebensmittelzubereitungsbereiche und Bereiche mit hohem Staubaufkommen wird die Verwendung des optionalen Frontglases dringend empfohlen, da es mit einem (trockenen) Mikrofasertuch gereinigt werden kann.
- Während der Wartung muss das Produkt ausgeschaltet und abgekühlt sein.
- Das Produkt muss außerhalb der Reichweite installiert werden. Die Handhabung des Produkts in heißem Zustand ist nur mit einem isolierten Handschuh möglich.

Produkt Daten

Allgemeine Informationen	
Anzahl Betriebsgeräte	Einheit
Betriebsgerät inklusive	Ja

Service Tag	Ja
Portfolio	Better

GreenSpace Evo Mini

Servicefreundlichkeitsklasse	Klasse A, Leuchte ist mit wartungsfähigen Teilen ausgestattet (falls zutreffend): LED-Platte, Treiber, Steuereinheiten, Überspannungsschutzgerät, Optik, Frontabdeckung und mechanische Teile
Garantiedauer	3 Jahre
Nachhaltigkeitsbewertung	-

Lichttechnische Daten

Lichtstrom	1.200 lm
Ähnlichste Farbtemperatur	3000 K
Nennlichtausbeute (Nom)	121 lm/W
Farbwiedergabeindex (CRI)	≥80
Farbe der Lichtquelle	830 Warmweiß
Optik	Stark reflektierender Metallreflektor, engstrahlend, 10 bis 20 Grad
Ausstrahlungswinkel Leuchte	15°
Unified Glare Rating CEN	Not applicable

Betrieb und Elektrik

Eingangsspannung	220-240 V
Netzfrequenz	50 to 60 Hz
Einschaltstrom	13,3 A
Einschaltzeit	0,132 ms
Systemleistung	10 W
Leistungsfaktor (Bruchteil)	0.9
Elektrischer Anschluss	Stromschiene
Kabel	-
Anzahl Leuchten pro Sicherung mit 16 A Typ B	60
Geeignet zum häufigen Ein- und Ausschalten	Nicht anwendbar
IEC-Schutzklasse	Schutzklasse II
Klirrfaktor	20 %

Lichtregelung und Dimmen

Dimmbar	Nein
Betriebsgerät	Netzteil (Ein/Aus)
Steuerungsschnittstelle	-
Konstanter Lichtstrom	Nein

Mechanik und Gehäuse

Gehäusematerial	Polykarbonat
Reflektor-Material	Aluminium
Optisches Material	Aluminium
Material optische Abdeckung	-
Befestigungsmaterial	-
Gehäusefarbe	Weiß
Ausführung optische Abdeckung	-
Gesamte Länge	107 mm
Gesamte Höhe	216 mm
Gesamter Durchmesser	65 mm
Schutzart (IP)	IP20 [Fernhalten von Fingern]
Schlagfestigkeit (IK)	IK02 [0,2 J Standard]
Nettogewicht (Stück)	0,400 kg

Notfallbetrieb

Zentrale Notbeleuchtung	Nein

Genehmigung und Anwendung

Glühfadentest	Temperatur: 650 °C, Dauer: 30 s
Entflammbarkeitszeichen	-
CE-Zeichen	Ja
ENEC-Zeichen	ENEC-Zeichen
EU RoHS-konform	Ja
Bemessungsumgebungstemperatur (Tq)	25 °C
Umgebungstemperaturbereich	+10 bis +35 °C

Initialkennwerte (IEC-konform)

Lichtstromtoleranz	+/-10%
Anfängliche Farbsättigung	(0.434, 0.403) SDCM <3
Toleranz Leistungsaufnahme	+/-10%

Lebensdauerkennwerte (IEC-konform)

Ausfallrate des Betriebsgerätes bei mittlerer Nutzlebensdauer von 50.000 Std.	10 %
Lichtstromstabilität (EN-IEC 62722-2-1) bei mittlerer Nutzlebensdauer* von 100.000 Std.	L80

Produktdaten

Bestell-Produktname	ST332T 12S/830 PSU HNB WH481
Gesamtbezeichnung des Produkts	ST332T 12S/830 PSU HNB WH481
Gesamt-Produktcode	872016959014400
Bestellcode	59014400
Material-Nr. (12NC)	910505104518
Anzahl pro Verpackung	1
EAN/UPC – Produkt/Kiste	8720169590144
Zähler - Pakete pro Außenkarton	1
EAN Umverpackung	8720169590144
Produktfamiliencode	ST332T [GreenSpace Evo Mini Track]

GreenSpace Evo Mini

Abmessungsskizzen

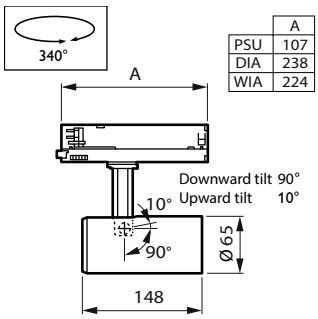

	A
PSU	107
DIA	238
WIA	224

Photometrische Daten

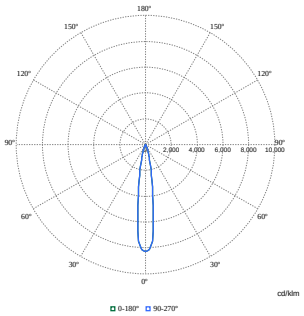

Polar Normal (separate) - ST332TI - 910505104518

© 2024 Signify Holding Alle Rechte vorbehalten. Signify gibt keine Zusicherungen und übernimmt keine Garantie bezüglich der Richtigkeit oder Vollständigkeit der in diesem Dokument enthaltenen Informationen und haftet nicht für Handlungen, die im Vertrauen darauf ausgeführt werden. Die in diesem Dokument vorgestellten Informationen sind, sofern keine anderslautende Vereinbarung mit Signify besteht, nicht als kommerzielles Angebot gedacht und sind nicht Teil eines Angebots oder Vertrags. Philips und das Philips Schildsymbol sind eingetragene Warenzeichen der Koninklijke Philips N.V.