DATENBLATT

Kupplung ST Simplex OS2 Metallgehäuse

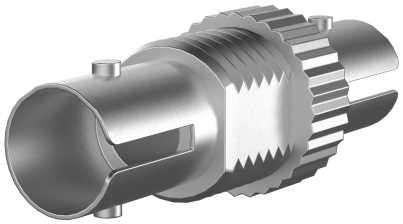

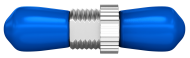

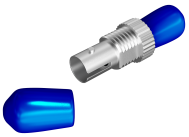

Beschreibung
ST Kupplung im Metallgehäuse mit Keramikhülse. Passen in D-hole Ausbrüche. Befestigungsmöglichkeit über eine Sechskantmutter diese ist im Lieferumfang enthalten.

Allgemeine Daten	
Befestigungsart	Schraube

General data	
Interner Shutter	Nein

Mechanical characteristics	
Werkstoff der Hülse	Keramik
Werkstoff des Gehäuses	Metall
Bauform	ST
Staubschutzkappe	Ja

Kabelaufbau	
Steckverbindertyp Anschluss 2	ST

Dieses Datenblatt wurde maschinell am 24-02-2025 erzeugt. Technische Änderungen vorbehalten.

EFB-Elektronik GmbH
Striegauer Straße 1
33719 Bielefeld

fon: +49 521 40 41 8-0
fax: +49 521 40 41 8-50

info@efb-elektronik.de
www.efb-elektronik.de

WIR SORGEN FÜR VERBINDUNG
WE CARE FOR CONNECTION

DATENBLATT

Kupplung ST Simplex OS2 Metallgehäuse

Steckverbindertyp Anschluss 1	ST

Abmessungen	
Länge	29,3 mm
Breite	11,2 mm

Umgebungsbedingungen	
Betriebstemperatur	-40 – 75 °C
Lagertemperatur	-55 – 85 °C

Standards, approvals, certifications	
Konform zu Standard	IEC61754-2

Verfügbare Varianten

ArtNr.	Bezeichnung	Ausführung	Kategorie	Farbe	Einfügedämpfung 1310nm	Geeignet für Faserart
53103.3	Kupplung ST Simplex OS2 Metallgehäuse	ST/PC	OS2	metall	< 0,15 dB	Singlemode
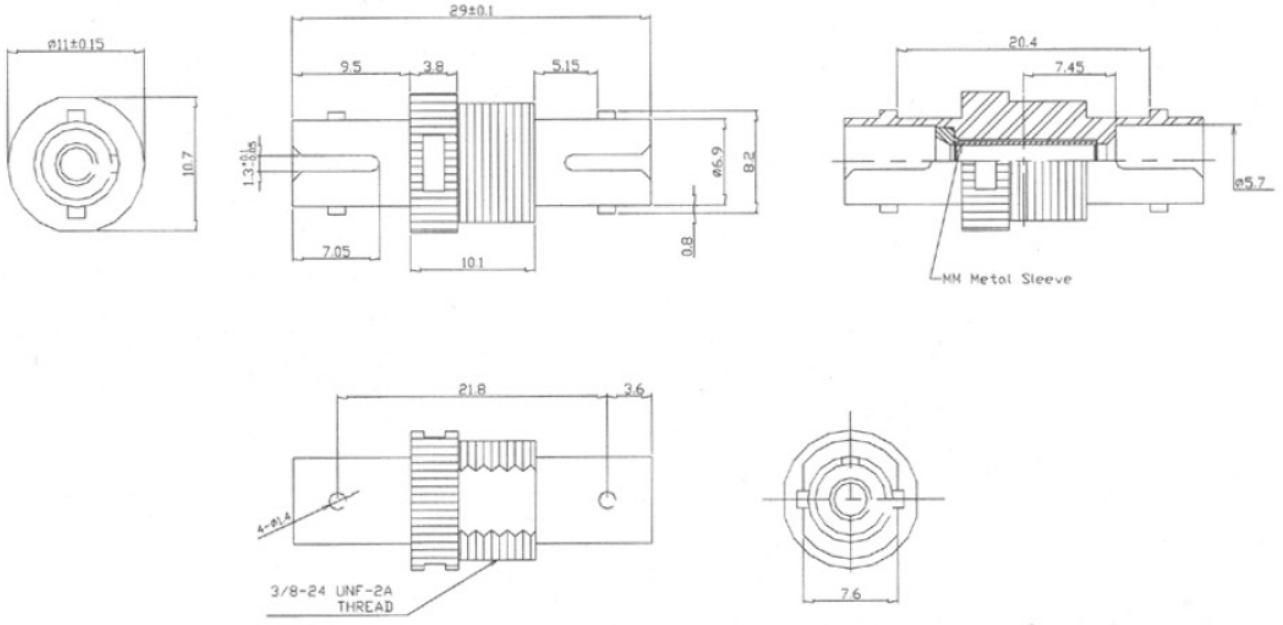
Zeichnungen