DATENBLATT

IP68 Kabelverbinder Cat.6A 10Gbit/s für AWG22/1-26/1

Beschreibung

IP68 Kabelverbinder zum Verlegen im Außenbereich und direkte Erdverlegung. Integrierte Cat.6A Schneidklemmtechnik, um den Anschluss zu erleichtern. Ausgelegt für Übertragungen bis 500MHz entsprechend der ISO/IEC 11801 ClassEA und Übertragungsrate bis zu 10 Gbit/s.

- Kinderleichte Montage
- Wasserdichter Kabelverbinder der Schutzklasse IP68
- Max. Spannung von 125V und max. Strom von 1,5A
- Kabelverschraubung in M16
- Für Kabel mit einem Durchmesser von 4,5 mm- 10 mm
- L x D 121,5mm x 28 mm

Allgemeine Daten

Befestigungsart	sonstige
Steckverbindertyp	sonstige

General data

Kategorie	6A (TIA)

Mechanical characteristics

EFB-Elektronik GmbH
Striegauer Straße 1
33719 Bielefeld

fon: +49 521 40 41 8-0
fax: +49 521 40 41 8-50

info@efb-elektronik.de
www.efb-elektronik.de

WIR SORGEN FÜR VERBINDUNG
WE CARE FOR CONNECTION

DATENBLATT

IP68 Kabelverbinder Cat.6A 10Gbit/s für AWG22/1-26/1

Bauform	gerade

Umgebungsbedingungen	
Temperaturbereich (Betrieb)	0 – 70 °C
Temperaturbereich (Lagerung)	-40 – 85 °C

Verfügbare Varianten

ArtNr.	Bezeichnung	Geschirmt
IP68KV6AWP	IP68 Kabelverbinder Cat.6A 10Gbit/s für AWG22/1-26/1	Ja
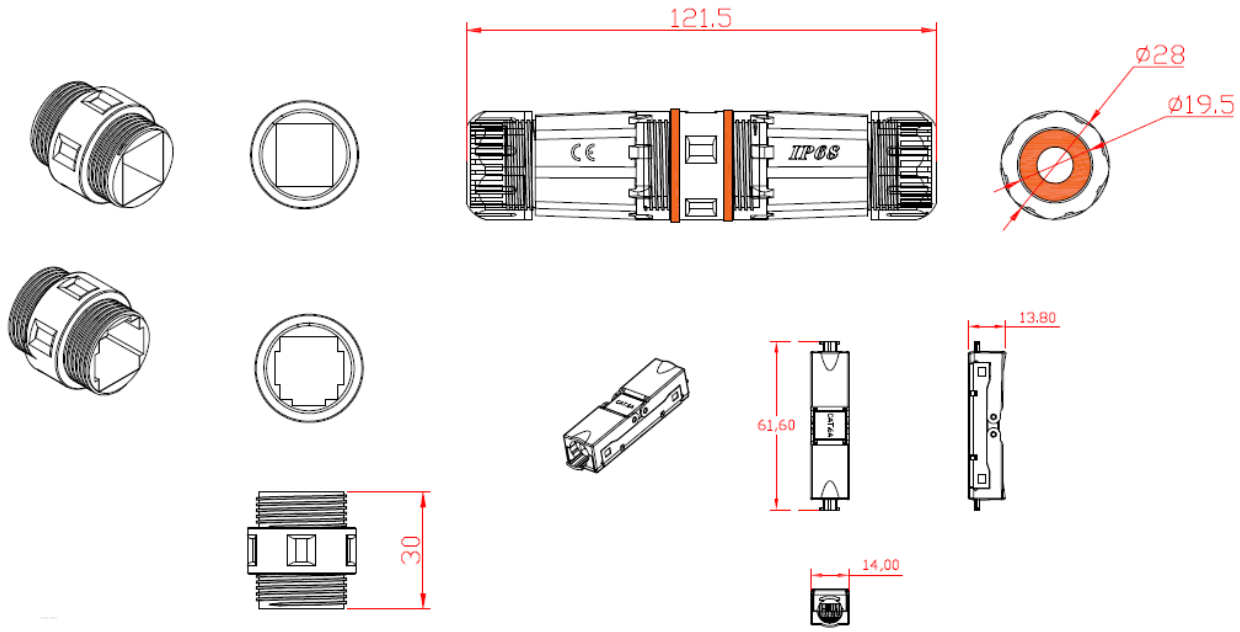
Zeichnungen