ORBIS® WOODBURRY

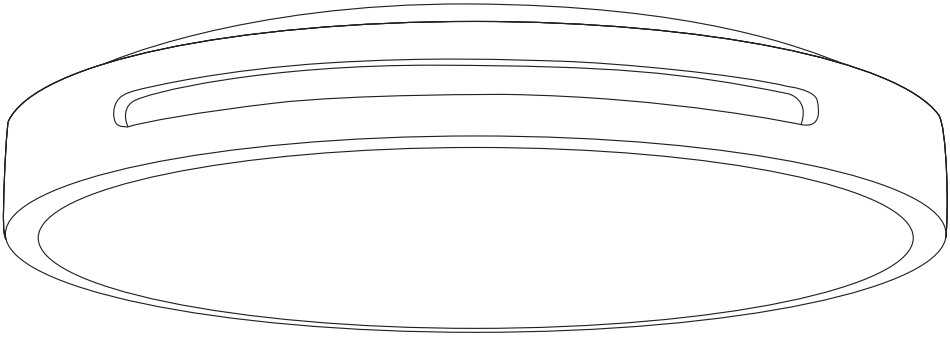

	EAN	W	lm Light Source	lm Output	K	IP	(°C)	V~	mA	Hz	(°)	
ORBIS WOODBURRY 300 16W830CLICKD WD	4099854283628	16	2000	1000	3000	20	-20… +40	220-240	125	50/60	120	25000
ORBIS WOODBURRY 390 24W830CLICKD WD	4099854283642	24	2700	1500	3000	20	-20… +40	220-240	185	50/60	120	25000
ORBIS WOODBURRY 500 36W830CLICKD WD	4099854283666	36	4700	2500	3000	20	-20… +40	220-240	170	50/60	120	25000

ORBIS® WOODBURRY

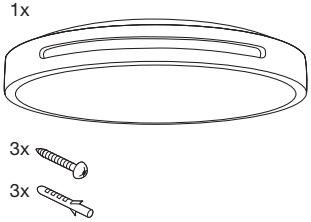

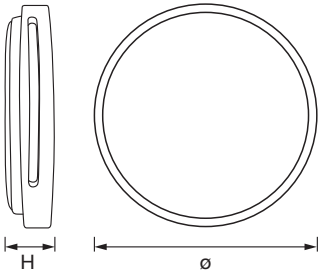

	H	ø
ORBIS WOODBURRY 300	65	300
ORBIS WOODBURRY 390	70	390
ORBIS WOODBURRY 500	80	500

1

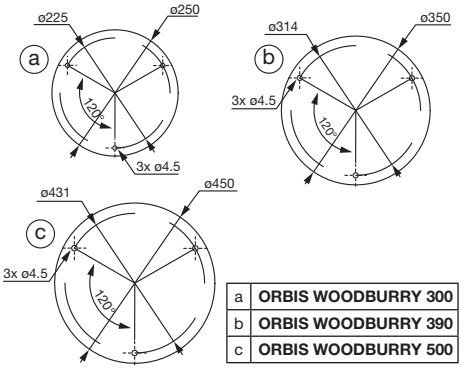

a	**ORBIS WOODBURRY 300**
b	**ORBIS WOODBURRY 390**
c	**ORBIS WOODBURRY 500**

2

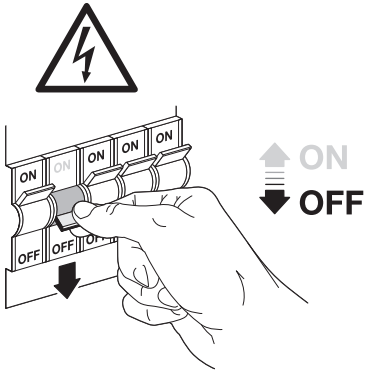

3

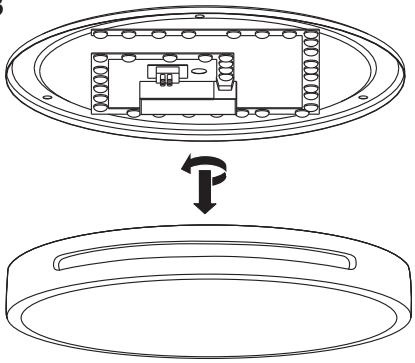

4

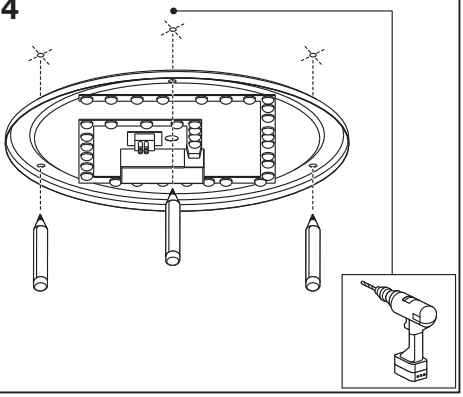

ORBIS® WOODBURRY

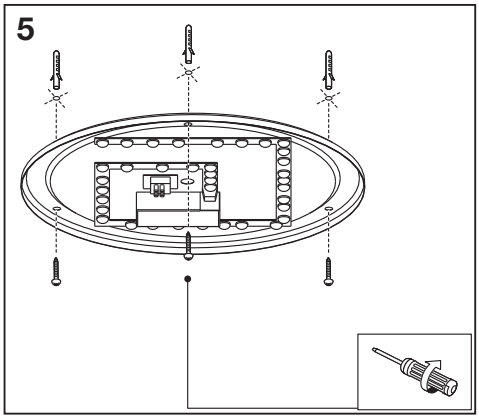

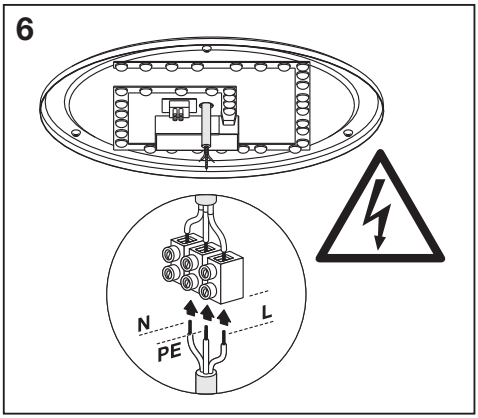

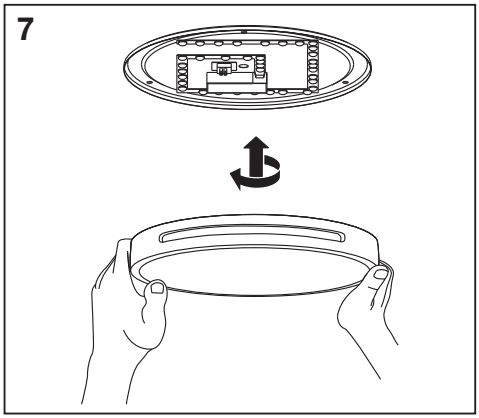

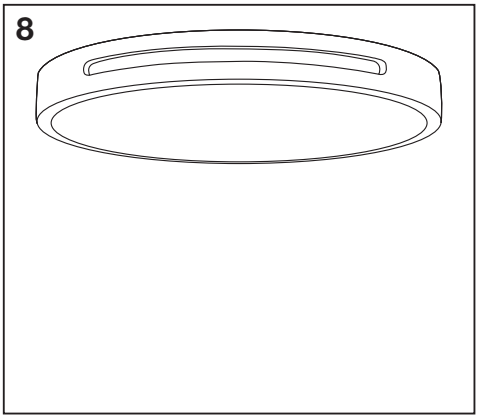

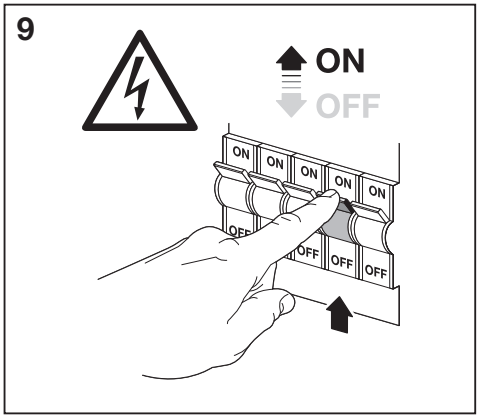

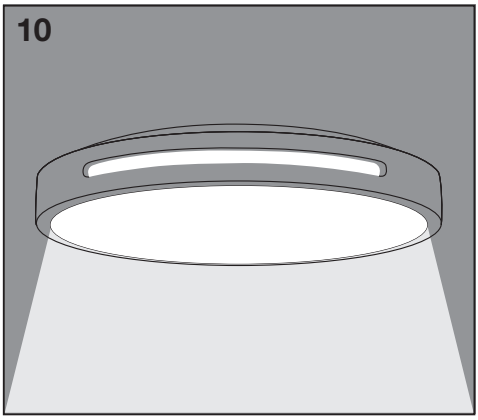

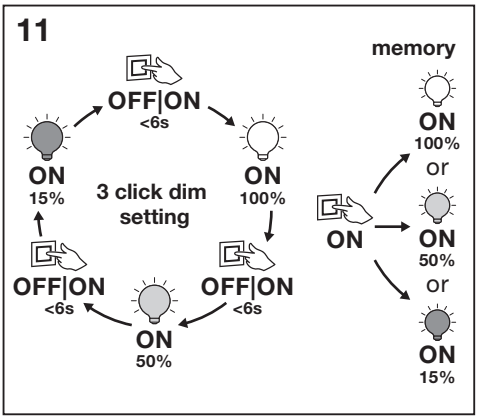

	EAN	n	LED	QR code	ENERG * X =
ORBIS WOODBURRY 300 16W830CLICKD WD	4099854283628	1	AC53178		E
ORBIS WOODBURRY 390 24W830CLICKD WD	4099854283642	1	AC53179		F
ORBIS WOODBURRY 500 36W830CLICKD WD	4099854283666	1	AC61117		D

* (D) Dieses Produkt enthält eine Lichtquelle der Energieeffizienzklasse <X>. (GB) This product contains a light source of energy efficiency class <X>. (F) Ce produit contient une source lumineuse de classe d'efficacité énergétique <X>. (I) Questo prodotto contiene una sorgente luminosa di classe di efficienza energetica <X>. (E) Este producto contiene una fuente luminosa de la clase de eficiencia energética <X>. (P) Este produto contém uma fonte de luz da classe de eficiência energética <X>. (GR) Το προϊόν αυτό περιέχει φωτεινή πηγή της τάξης ενεργειακής απόδοσης <X>. (NL) Dit product bevat een lichtbron van energie-efficiëntieklasse <X>. (S) Denna produkt innehåller en ljuskälla med energieffektivitetsklass <X>. (FIN) Tämä tuote sisältää valonlähteen, jonka energiatehokkuusluokka on <X>. (N) Dette produktet inneholder en lyskilde med energieffektivitetsklasse <X>. (DK) Dette produkt indeholder en lyskilde i energieffektivitetsklasse <X>. (CZ) Tento výrobek obsahuje světelný zdroj s třídou energetické účinnosti <X>. (RUS) Данный продукт содержит энергосберегающий источник света (класса <X>). (H) Ez a termék egy <X> energiahatékonysági osztályú fényforrást tartalmaz. (PL) Ten produkt zawiera źródło światła o klasie efektywności energetycznej <X>. (SK) Tento výrobok obsahuje svetelný zdroj triedy energetickej účinnosti <X>. (SLO) Ta izdelek vsebuje svetlobni vir razreda energijske učinkovitost <X>. (TR) Bu ürün, enerji verimliliği sınıfında bir ışık kaynağı içerir <X>. (HR) Ovaj proizvod sadržava izvor svjetlosti klase energetske učinkovitosti <X>. (RO) Acest produs conține o sursă de lumină cu clasa de eficiență energetică <X>. (BG) Този продукт включва светлинен източник с клас на енергийна ефективност <X>. (EST) Toode sisaldab energiatõhususe klassi <X> valgusallikat. (LT) Šiame gaminyje yra šviesos šaltinis, kurio energijos vartojimo efektyvumo klasė <X>. (LV) Šī s ražojums satur gaismas avotu, kura energoefektivitātes klase ir <X>. (BIH) Ovaj proizvod sadrži izvor svetlosti klase energetske efikasnosti <X>. (UA) Цей виріб містить джерело світла класу енергоефективності <X>. (KZ) Бұл өнімде <X> энергия тиімділігі класының жарық көзі бар.

22
PAP
Raccolta Carta

FR

LED

LED

FR
Cet appareil et ses accessoires se recyclent
À DÉPOSER EN MAGASIN
OU
À DÉPOSER EN DÉCHÈTERIE
Points de collecte sur www.quefairedemesdechets.fr

C10449057
G11189502
02.04.2024

LEDVANCE GmbH
Steinerne Furt 62
86167 Augsburg, Germany
www.ledvance.com