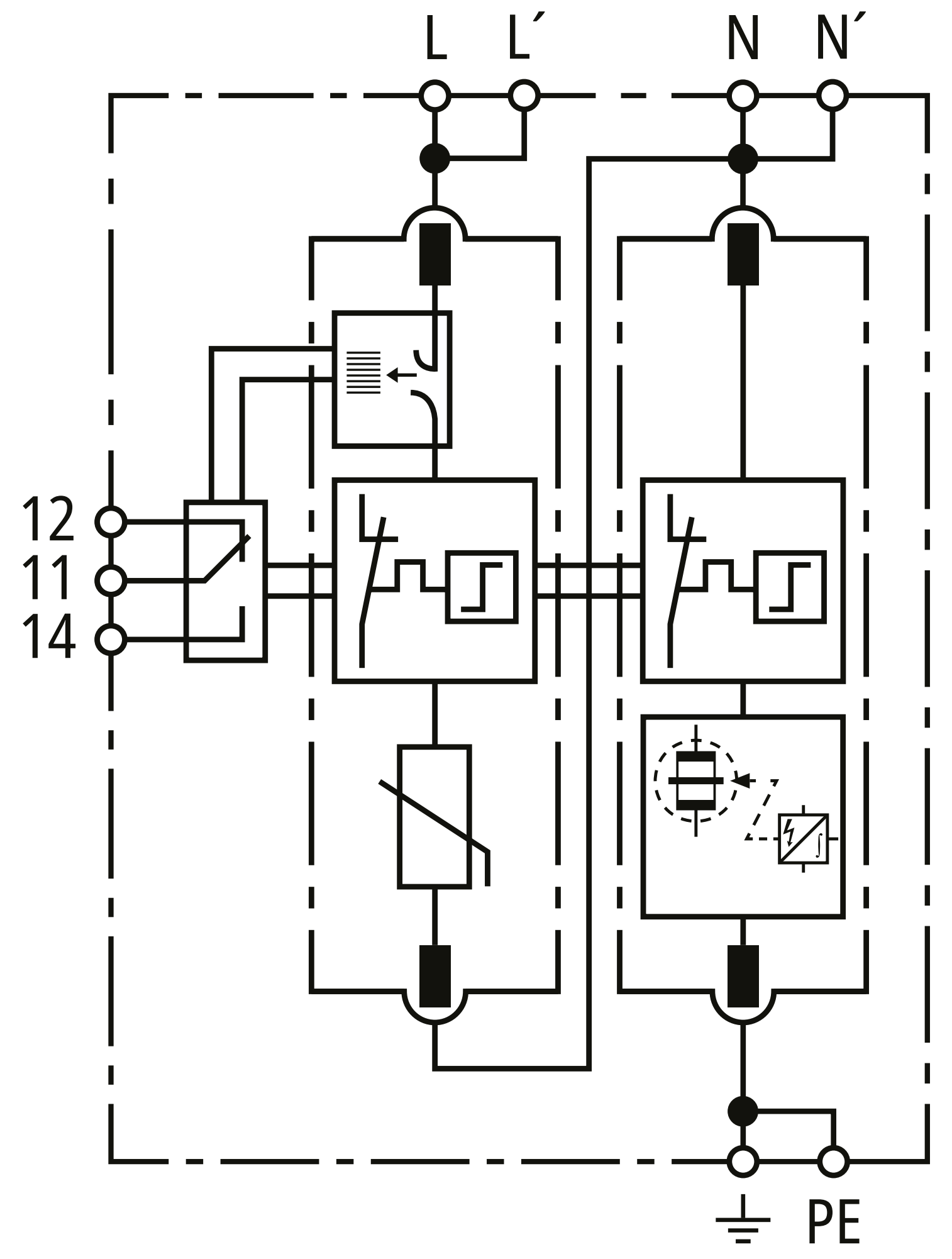
L
L´
N
N´
12
11
14
PE