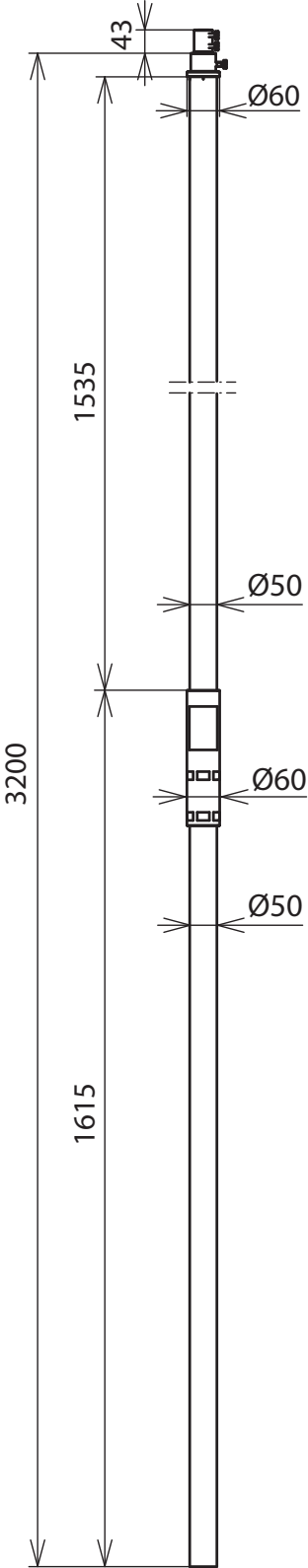
43
Ø60
1535
Ø50
3200
Ø60
Ø50
1615

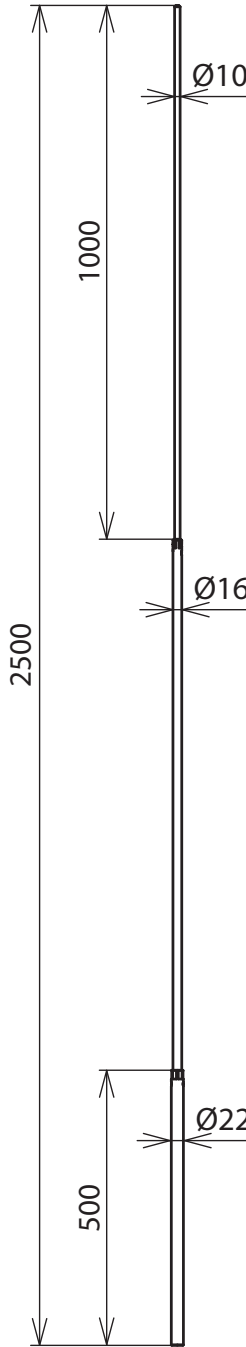
Ø10
1000
Ø16
2500
Ø22
500