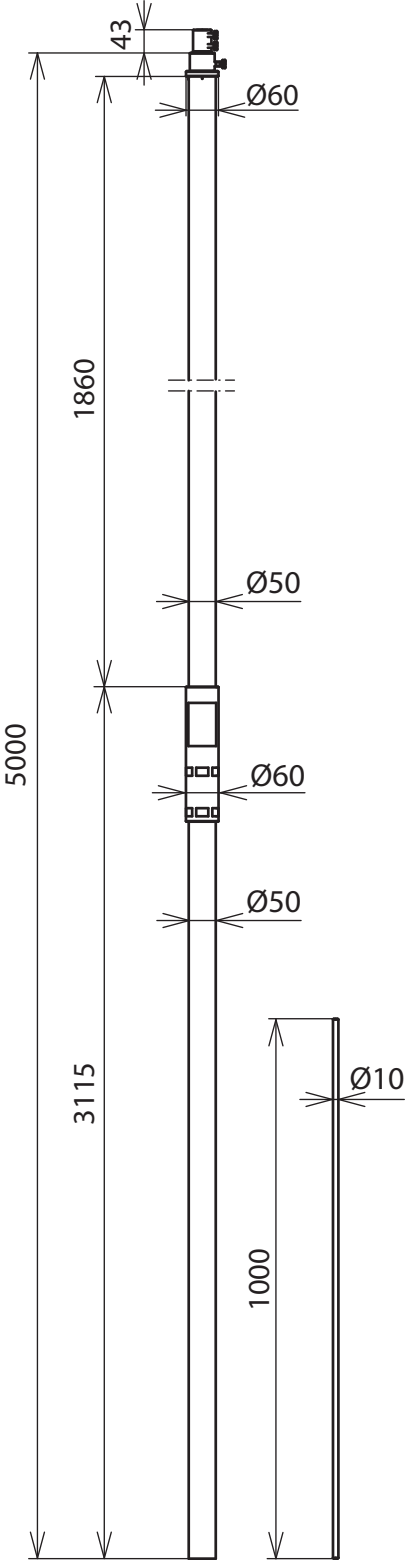
43
Ø60
1860
Ø50
5000
Ø60
Ø50
3115
Ø10
1000