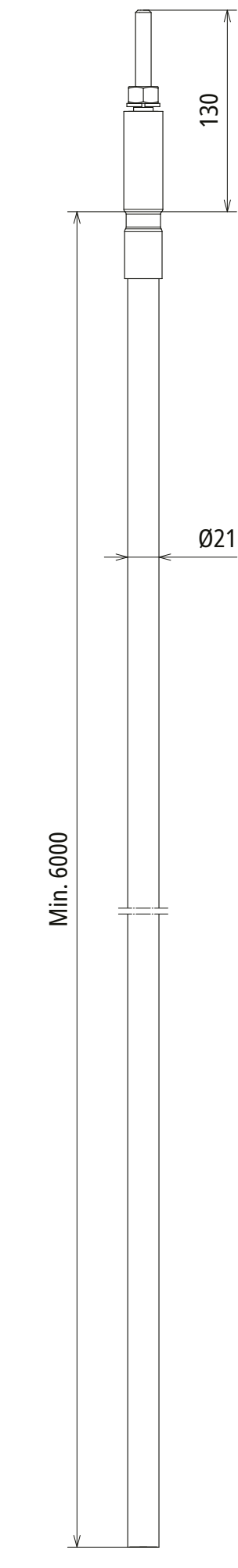
130
Ø21
Min. 6000

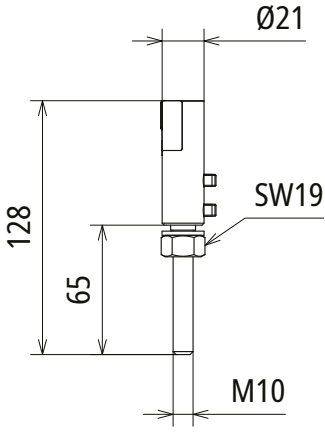
Ø21
128
65
SW19
M10
Ø33
100