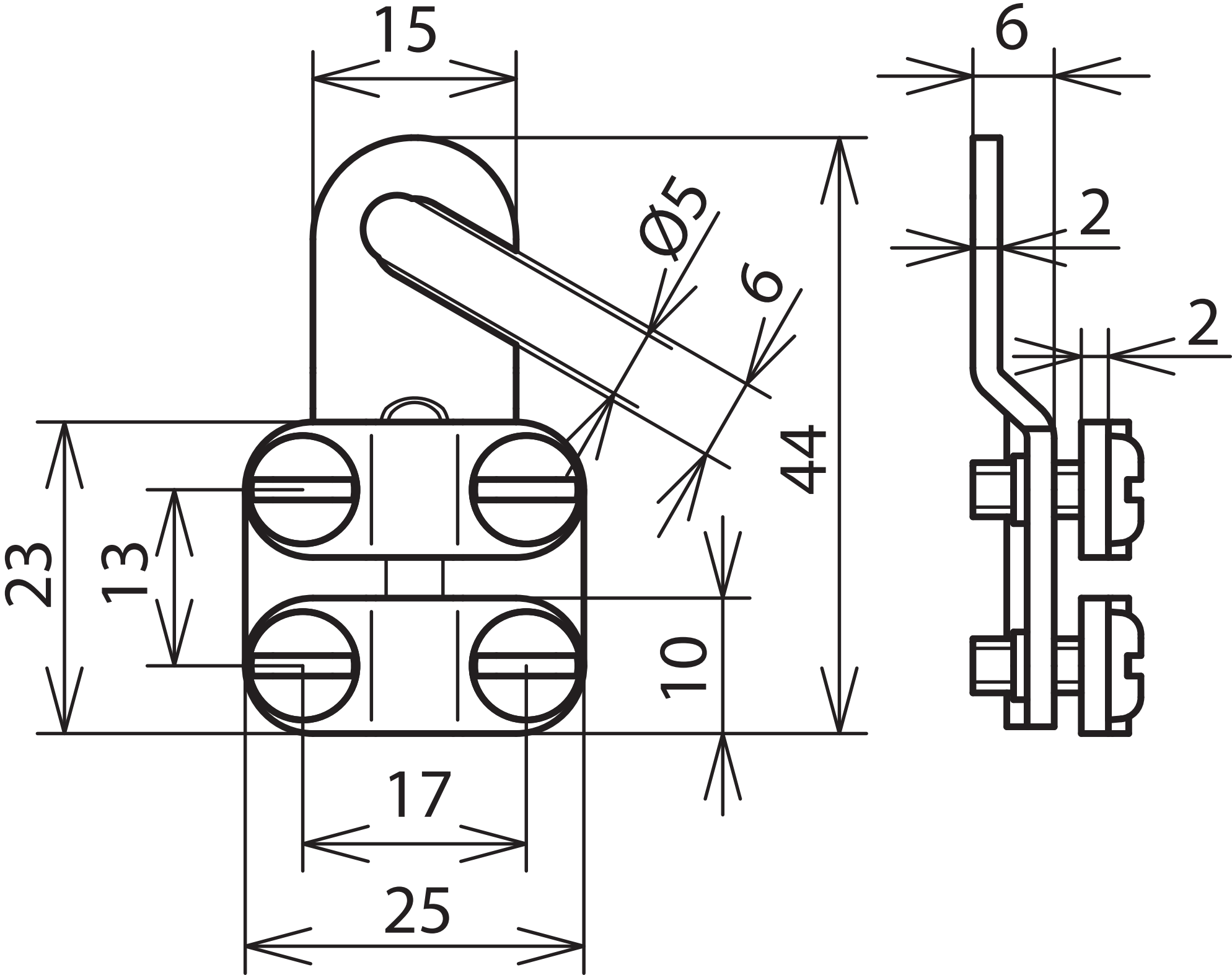
15
6
Ø5
6
2
2
44
23
13
10
17
25