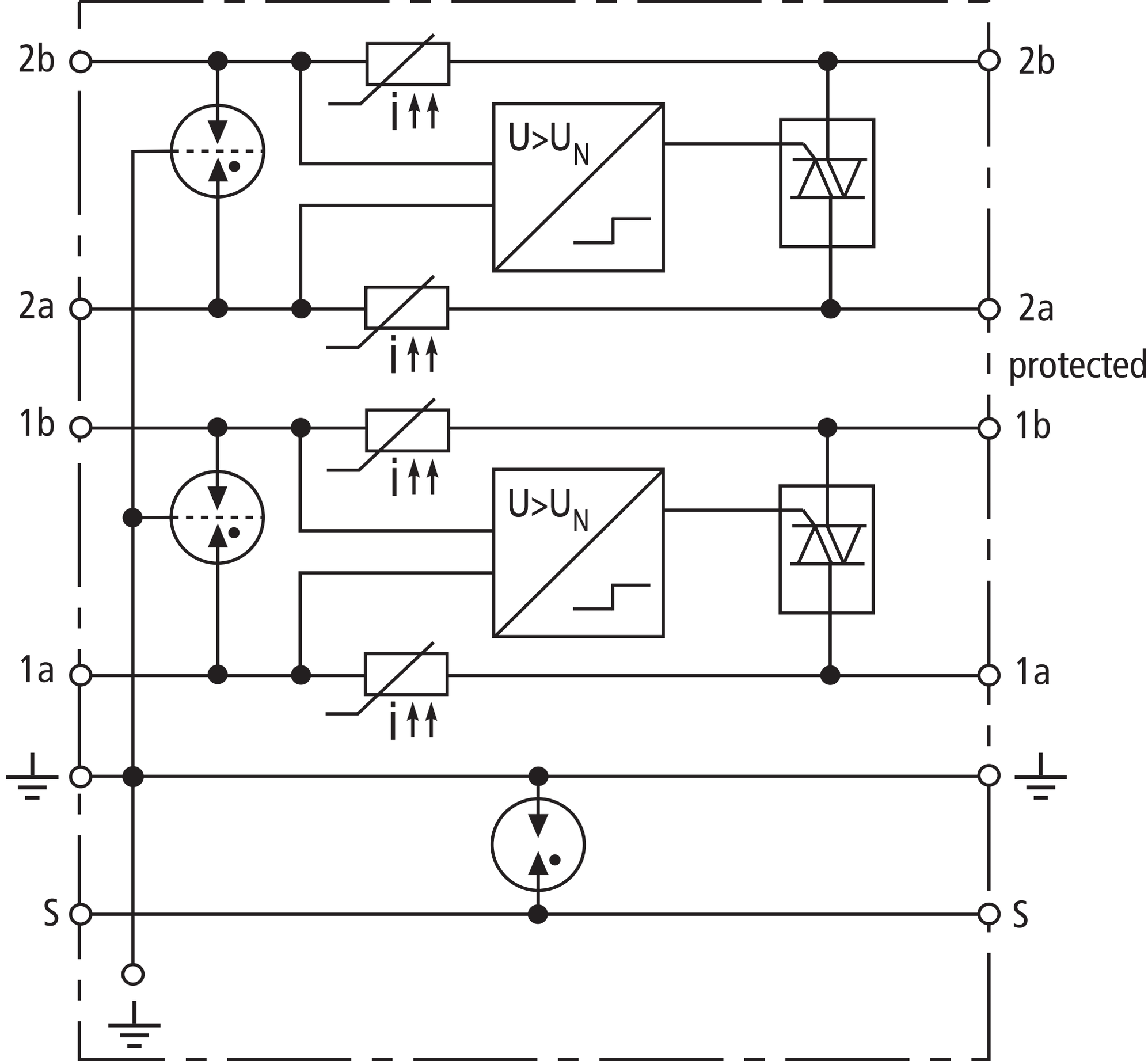
2b
2b
U>U_N
2a
2a
protected
1b
1b
U>U_N
1a
1a
S
S