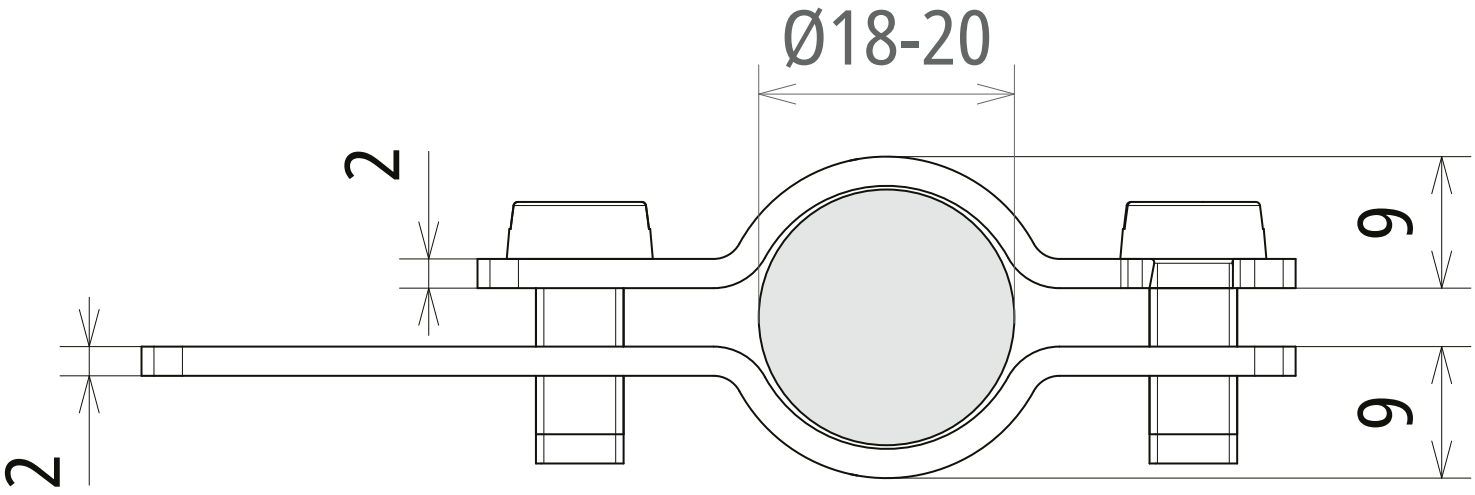
Ø18-20
2
9
9
2

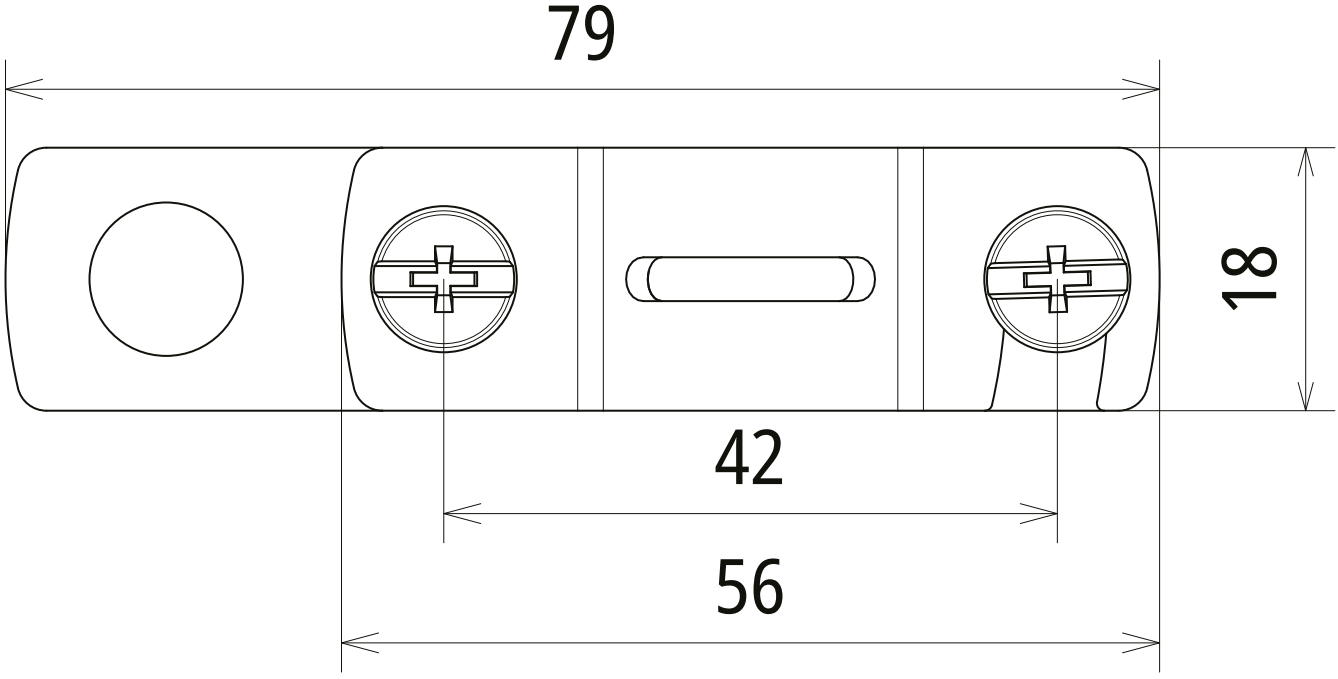
79
18
42
56