HA VH WA BH55 BH65 BH55RW (600 035)

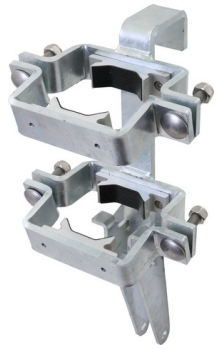

Abbildung unverbindlich

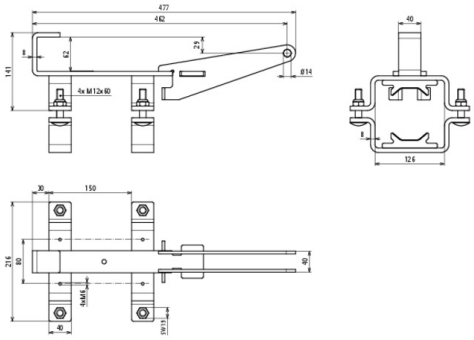

Typ Art.-Nr.	HA VH WA BH55 BH65 BH55RW 600 035
Typen	BH 55, BH 65, BH 55 rw, EH 50, K 2500 H
Werkstoff	St/tZn
Gewicht	5,78 kg
Zolltarifnummer (Komb. Nomenklatur EU)	73269098
GTIN (EAN)	4013364460003
VPE	1 Stk.

Änderungen in Form und Technik, bei Maßen, Gewichten und Werkstoffen behalten wir uns im Sinne des Fortschrittes der Technik vor. Die Abbildungen sind unverbindlich.