LED Systemleuchte

Artikel-Nr.	155110-02
EAN:	4260556627014
Modell:	SYSTEMLED EVO - ECO Tageslichtweiss

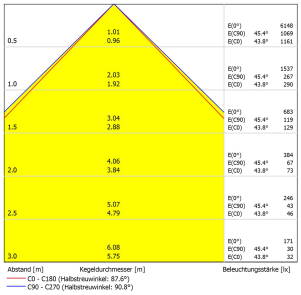

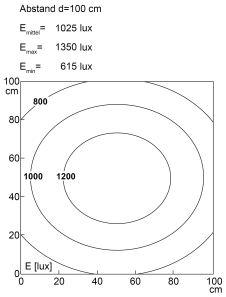

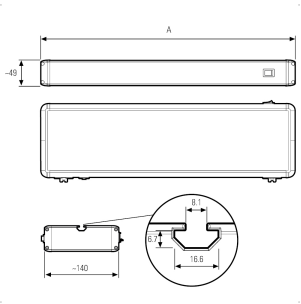

Bestell-Nr.:	155110-02
Modell:	SYSTEMLED EVO - ECO Tageslichtweiss
Bauform:	LED Systemleuchte
Leuchtmittel:	SMD LED
Gesamtleistung inkl Treiber:	~26 W
Lampenleistung:	~23 W
Lampenlichtstrom:	3980 lm
Lampenlichtausbeute:	173 lm/W
Lichtverteilung:	Direkt
Lichtfarbe:	5700K 3-step MacAdam
R9:	90
Farbwiedergabe (Ra):	>90 (typ. 95)
UGR:	<22
Anschlusswert Leuchte:	120-277V AC ± 10%, 50-60 Hz
Betriebsgerät:	Integriert
Anschluss Leuchte:	Wieland GST18
Schutzart:	IP40
Schutzklasse:	I
Entblendung:	Mikroprismen
Abstrahlwinkel:	90°
Betriebstemperatur:	-10 °C - +50 °C
Lagertemperatur:	-20 °C - +80 °C
Lampenlebensdauer:	> 100.000 h (L80/B10)
Material Gehäuse:	Aluminium und PMMA
Höhe [B] x Breite [C]:	48 mm x 139 mm
Länge [A]:	898 mm
Befestigung:	T-Nut rückseitig (8er)
Gewicht:	2550 g
Bruttogewicht:	3410 g
Risikogruppe (DIN EN 62471):	Freie Gruppe
Kennzeichnungen:	CE, UKCA
Dimmbar:	Optional über Zubehör
Befestigungszubehör:	Optional
Gefertigt in:	Deutschland
Besonderheit:	extern dimmbar/schaltbar

LED2WORK GmbH | Stuttgarter Straße 13 A | 75179 Pforzheim | Germany
T: +49 7231 44920-00 | info@led2work.com | www.led2work.com |
Shop.led2work.com