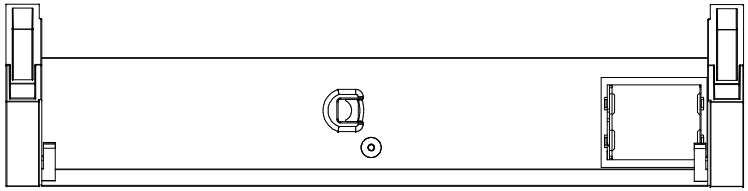

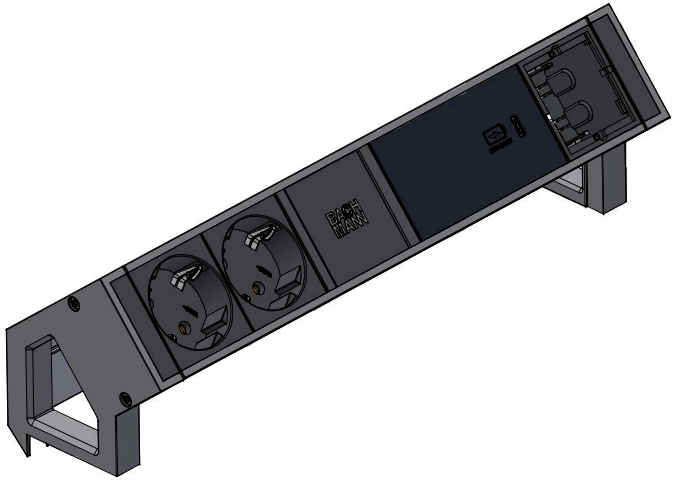

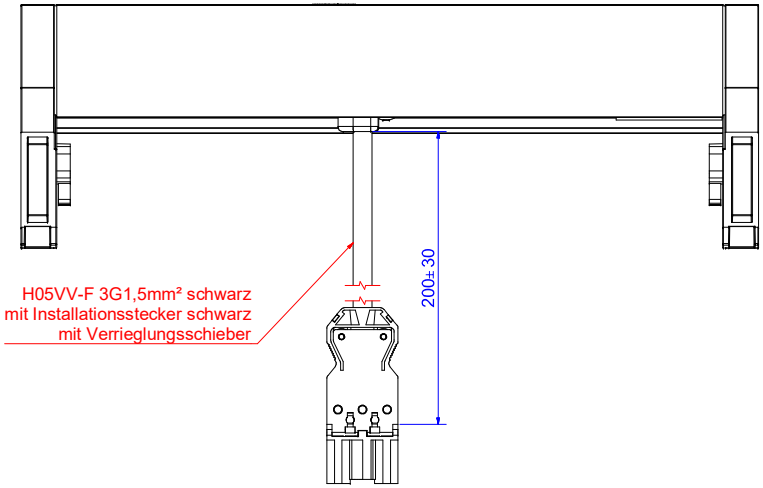

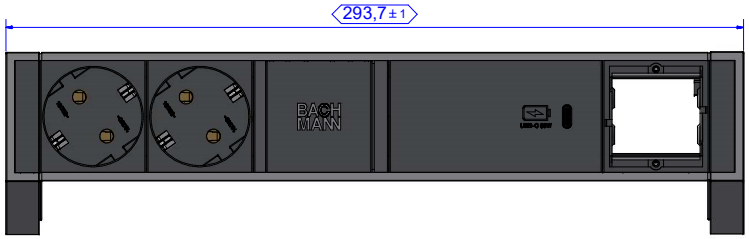

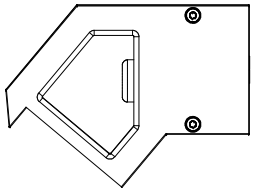

Zeichnung gültig für folgende Artikel:

902.967	schwarz
902.906	inox
902.937	weiß
937.306	alu

				Werkstoff / Material:		Gewicht / Weight: -	Oberfläche / Surface:
						Bezeichnung / Title: BG_902.967	
					Datum	Name	
				Gezeichnet / Drawn:	03.05.2019	T.Wilhelm	
				Geprüft / Examined:	08.11.2019	T.Neugebauer	
				Freigegeben / Released:			
				Ersetzt durch / Replaced by:			
						Zeichg.Nr / Draw.-No: B01322000BA04	
						Art.Nr.: 902.967	Maßstab / Scale: 1 : 1
							Format / Draw.-Size: A1
							Blatt / Sheet: 1
1	BA0322000-Bestellfeld	21.11.2019	Nüring				
Status / Stadio	Änderungen / Changes	Datum / Date	Name / Name				

Kopien sowie eine Verwendung dieser Dokumente und Mitteilung seines Inhalts verbieten, soweit nicht ausdrücklich gestattet. Zuwiderhandlungen verpflichten zu Schadensersatz. Alle Rechte für den Fall der Patent-, Gebrauchsmuster- oder Geschmacksmustererteilung vorbehalten.

Transmission, distribution and utilization of this document as well as the communication of its contents to others without express authorization is prohibited. Offenders will be held liable for the payment of damages. All rights reserved in the event of the grant of a patent, utility model or design.

本文未经许可不得转让及翻印，不允许引用或转载其内容，违者必纠，并须赔偿损失。保留专利及实用新型或外观设计的所有权。