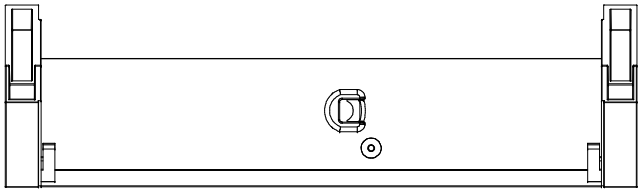

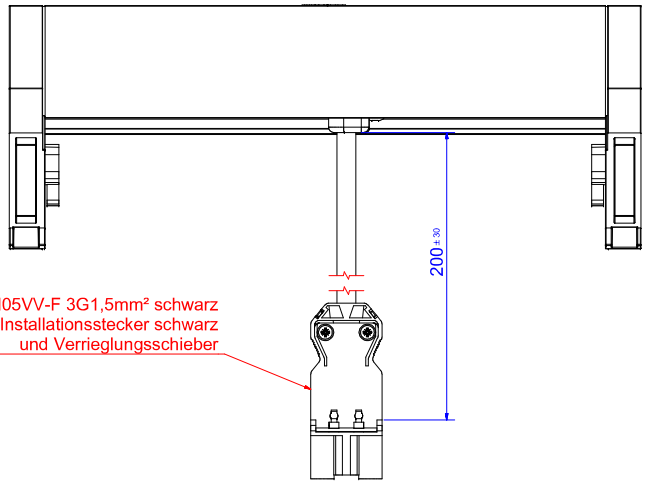

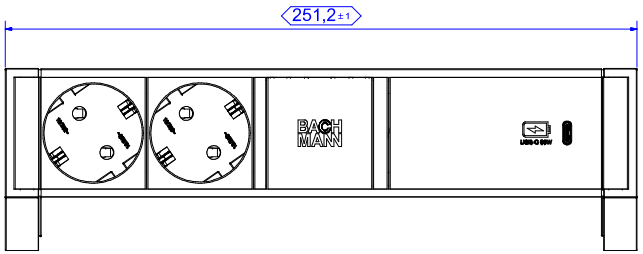

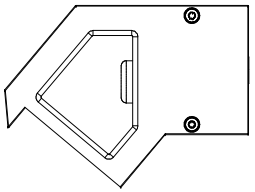

Zeichnung gültig für folgende Artikel:

902.903 inox
902.934 RAL9010 weiß
902.964 RAL9005 schwarz
937.303 alu
BM0018548 Pure White mit Leitung ws

Werkstoff / Material:	Gewicht / Weight: -	Oberfläche / Surface:	
	Bezeichnung / Title: BG_Desk2_902_934		
Datum / Name: Gezeichnet / Drawn: 19.08.2019 D. Hoßfeld; Geprüft / Checked: 05.11.2019 Kuhlmann; Freigabe / Approved:			
	Zeichg.Nr / Draw.-No: B01320900BA04		
	Art.Nr.: 902.934	Maßstab / Scale: 1 : 1	Format / Draw.-Size: A1
			Blatt / Sheet: 1

Status	Änderungen / Changes	Datum / Date	Name
00	Erstellung eines Artikel	19.08.2019	D. Hoßfeld

Weitergabe sowie Vervielfältigung dieses Dokuments, Verwertung und Mitteilung seines Inhalts verboten, soweit nicht ausdrücklich gestattet. Zuwiderhandlungen verpflichten zu Schadenersatz. Alle Rechte für den Fall der Patent-, Gebrauchsmuster- oder Geschmacksmusereintragung vorbehalten.

The reproduction, distribution and utilization of this document as well as the communication of its contents to others without express authorization is prohibited. Offenders will be held liable for the payment of damages. All rights reserved in the event of the grant of a patent, utility model or design.

本文未经许可不得转让及翻印，不允许引用或将数其内容，违者必纳，外观除赔损失。保留专利及实样注册的所有权。