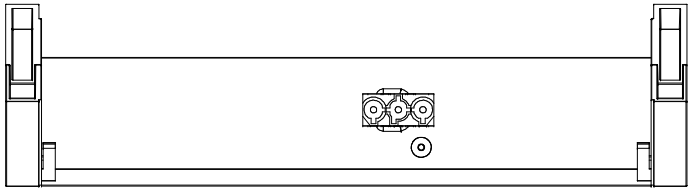

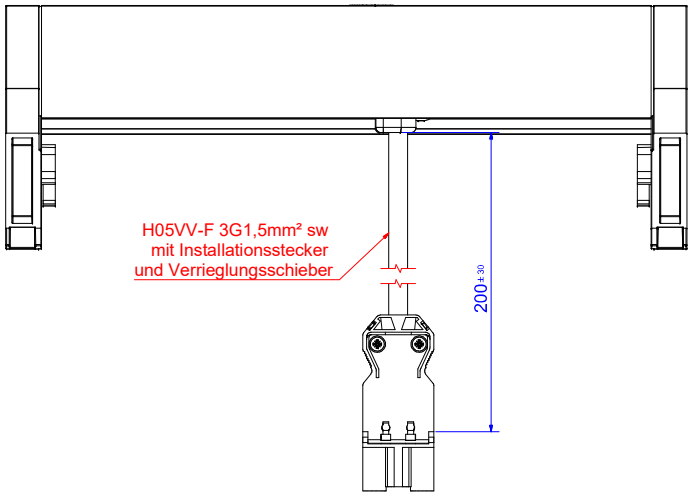

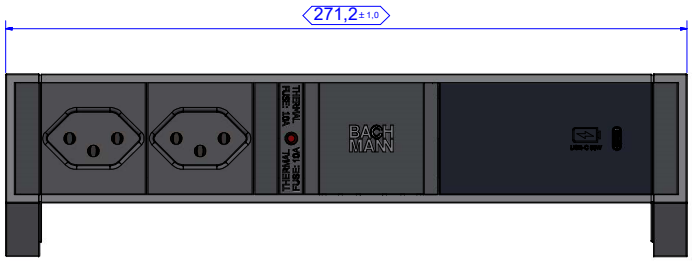

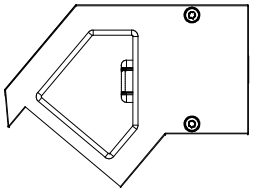

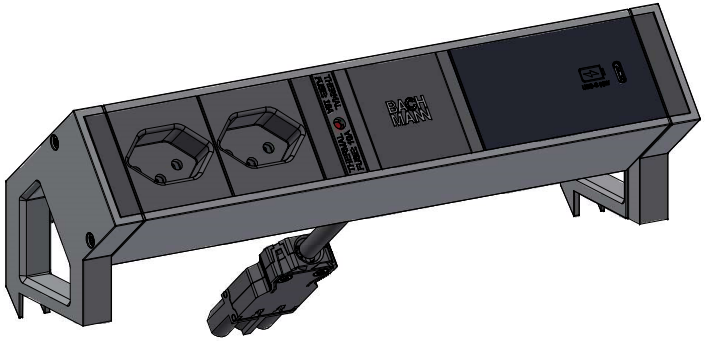

Zeichnung gültig für Artikel:
Drawing also applies for following article:
902.909 - inox
902.940 - weiß
902.970 - schwarz
937.309 - alu

				Werkstoff / Material:			Gewicht / Weight: -	Oberfläche / Surface: -	
							Bezeichnung / Title: BG_Desk2_902_909		
					Datum	Name			
				Gezeichnet / Drawn:	02.09.2019	Theresa Wilhelm			
				Geprüft / Approved:	12.11.2019	D. Hoßfeld			
				Freigabe / Release:					
				Ersetzt durch / replaced by:			Zeichg.Nr / Draw.-No: B01323000BA04		
00	Erstellung	02.09.2019	Wi						
01	Anpassung	20.05.2020	Ho				Art.Nr.: 902.909	Maßstab / Scale: 1 : 1	Format / Draw.-Size: A1 / Blatt / Sheet: 1
00	Anlage erstellt	12.11.2019	Wi						
Status / Stadium	Änderungen / Changes	Datum / Date	Name / Name						

Weitergabe sowie Vervielfältigung dieser Dokumente, Verwertung und Mitteilung seines Inhalts verboten, soweit nicht ausdrücklich gestattet. Zuwiderhandlungen verpflichten zu Schadensersatz. Alle Rechte für den Fall der Patent- Gebrauchsmuster- oder Geschmacksmustereintragung vorbehalten.

Transmission, distribution and utilization of this document as well as the communication of its contents to others without express authorization is prohibited. Offenders will be held liable for the payment of damages. All rights reserved in the event of the grant of a patent, utility model or design.

本文未经许可不得转让及翻印，不允许引用或转载其内容，违者必须赔偿损失。保留专利及实用新型或外观设计的所有权。