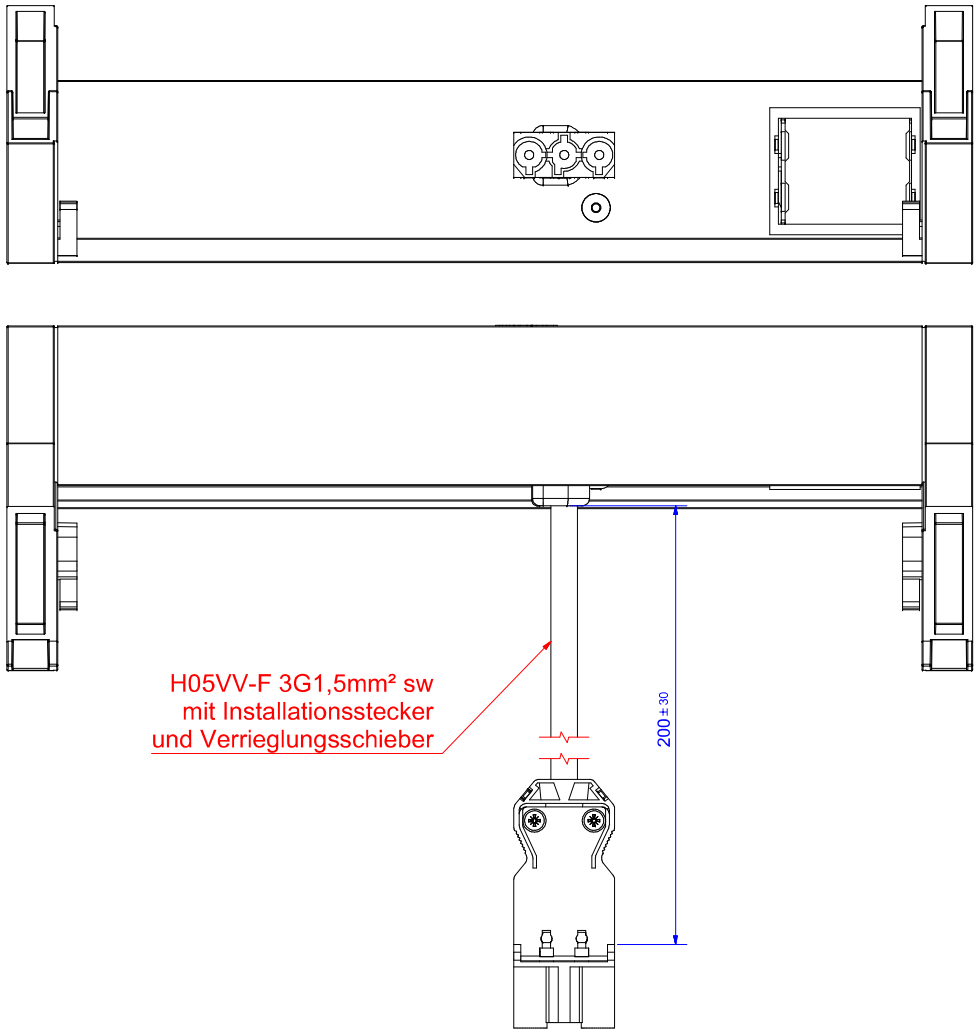

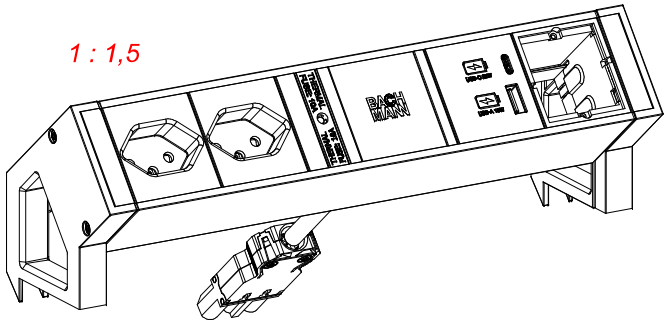

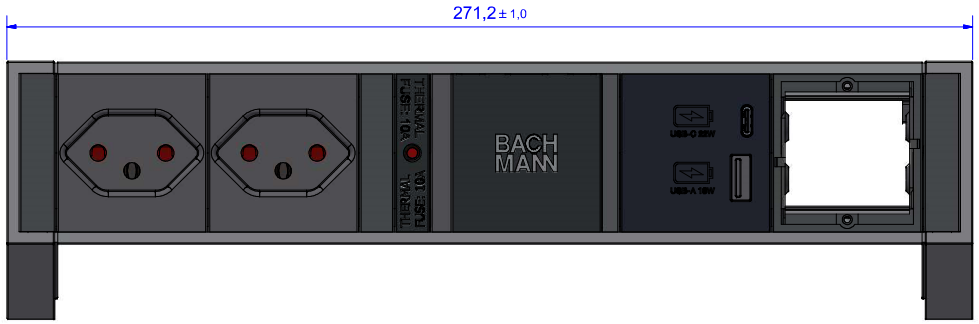

Zeichnung gültig für Artikel:
Drawing also applies for following article:
902.910 - inox
902.941 - weiß
902.971 - schwarz
937.310 - alu

				Werkstoff / Material:		Gewicht / Weight: -	Oberfläche / Surface: -
						Bezeichnung / Title: BG_Desk2_902_910	
					Datum / Name		
				Gezeichnet / Drawn	02.09.2019 Theresa.Wilhelm		
				Kontrolliert / Examined	12.11.2019 DH		
				Freigabe / Approval		Zeichg.Nr / Draw.-No: B01322400BA04	
				Änderungen / Amend.			
01	SV eng	23.04.2024	EH	BACH MANN	Art.Nr.: 902.910	Maßstab / Scale: 1 : 1	Format / Draw.-Size: A2 / Blatt / Sheet: 1
00	BAN-53469 und Artikel	06.04.2020	HK				
Status / State	Änderungen / Changes	Datum / Date	Name / Name				

Weitergabe sowie Vervielfältigung dieses Dokuments, Verwertung und Mitteilung seines Inhalts verboten, soweit nicht ausdrücklich gestattet. Zuwiderhandlungen verpflichten zu Schadenersatz. Alle Rechte für den Fall der Patent-, Gebrauchsmuster- oder Geschmacksmustereintragung vorbehalten.

The reproduction, distribution and utilization of this document as well as the communication of its contents to others without express authorization is prohibited. Offenders will be held liable for the payment of damages. All rights reserved in the event of the grant of a patent, utility model or design.

本文未经许可不得转让及翻印，不允许引用或转载其内容，违者必纠，并须赔偿损失。保留专利及试样注册的所有权。