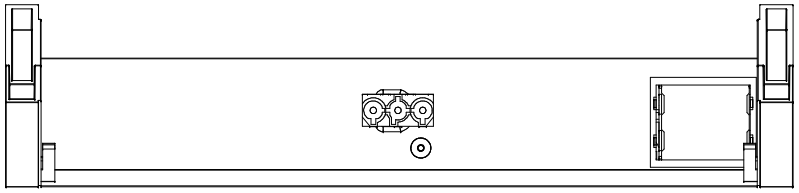

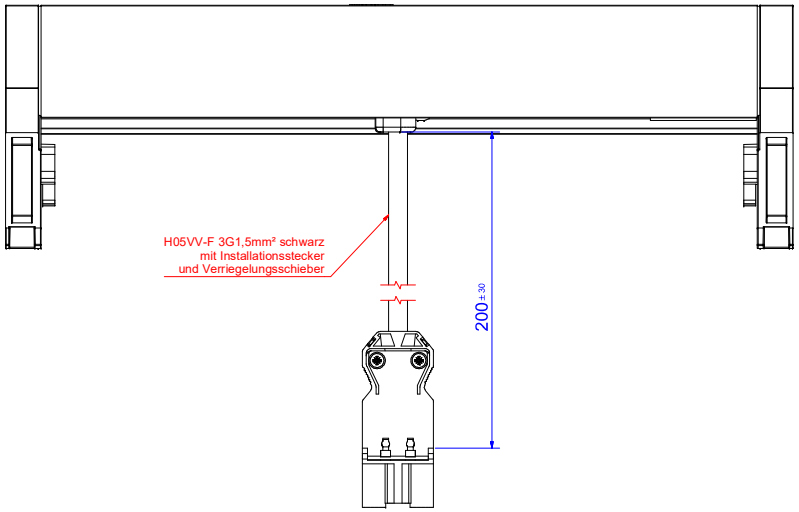

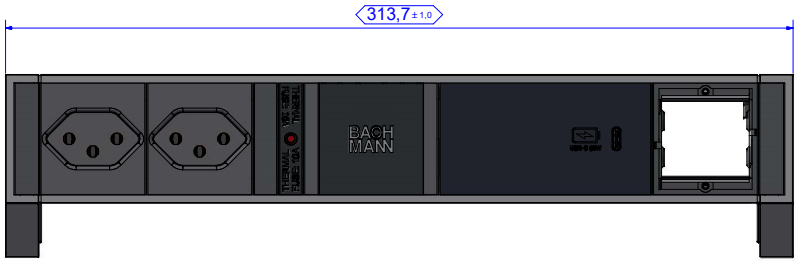

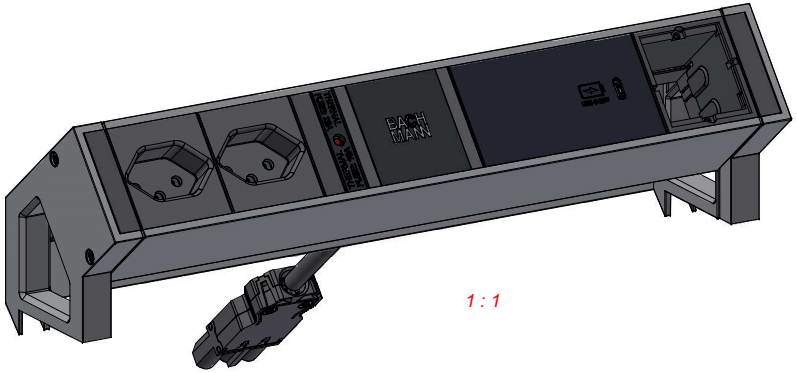

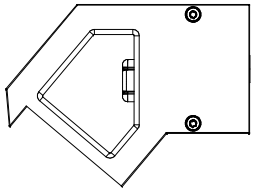

Zeichnung gilt auch für folgende Artikel:
Drawing also applies for following article:

902.912 inox
902.943 weiß
902.973 schwarz
937.312 alu

				Werkstoff / Material:		Gewicht / Weight: -	Oberfläche / Surface: -
						Bezeichnung / Title: BG_Desk2_902_912	
					Datum / Name		
				Gezeichnet / Drawn:	02.09.2019 Wilhelm		
				Geprüft / Approved:	12.11.2019 D. Hoßfeld		
				Freigegeben / Released:			
						Zeichg.Nr / Draw.-No: B01322900BA04	
01	Erstellung	20.09.2019	wil			Art.Nr.: 902.912	Maßstab / Scale: 1 : 1
00	Anlage wird erstellt	12.11.2019	wil				Format / Draw.-Size: A1
Status / Status	Änderungen / Changes	Datum / Date	Name / Name				Blatt / Sheet: 1

Nachdruck sowie Vervielfältigung dieser Dokumente, Verwertung und Mitteilung seines Inhalts verboten, soweit nicht ausdrücklich gestattet. Zuwiderhandlungen verpflichten zu Schadensersatz. Alle Rechte für den Fall der Patent-, Gebrauchsmuster- oder Geschmacksmustererteilung vorbehalten.

Transmission, distribution and utilization of this document as well as the communication of its contents to others without express authorization is prohibited. Offenders will be held liable for the payment of damages. All rights reserved in the event of the grant of a patent, utility model or design.

本文未经许可不得转让及翻印，不允许引用或转载其内容，违者必纠，并须赔偿损失。保留专利及实体设计的所有权。