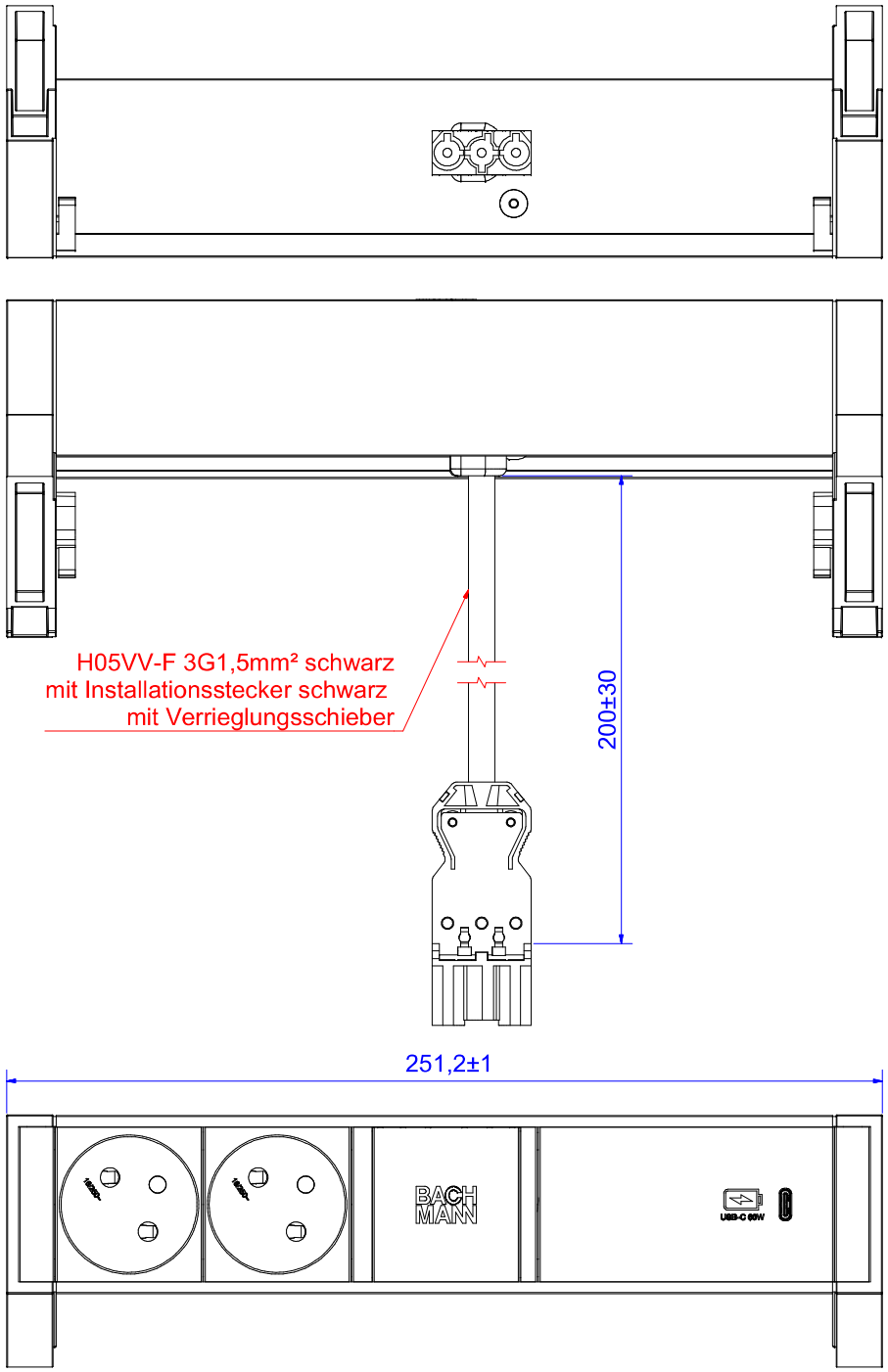

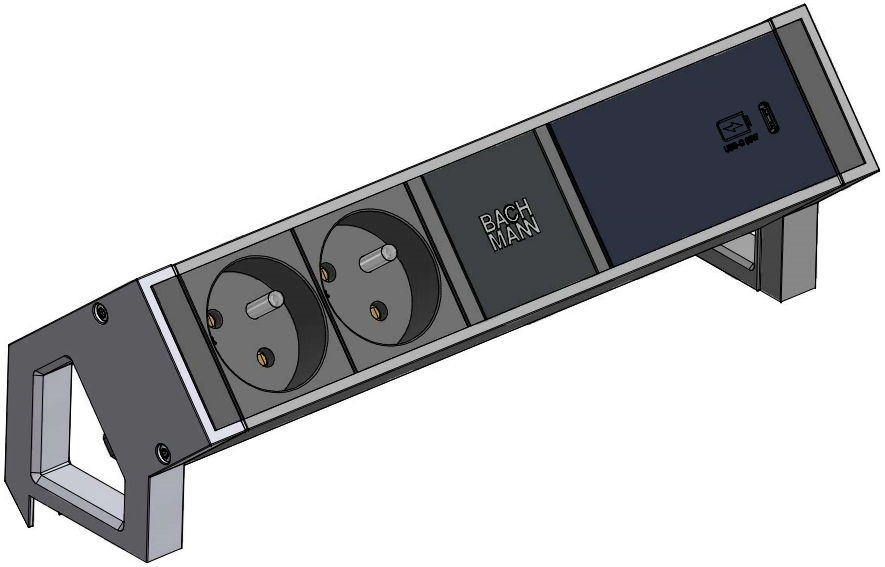

Zeichnung gilt auch für folgende Artikel: /
Drawing also applies for following article:

902.952 - lackiert in weiß
902.982 - lackiert in schwarz
902.922 - lackiert in inox
937.321 - Alu/Black

				Werkstoff / Material:		Gewicht / Weight: -	Oberfläche / Surface:
						Bezeichnung / Title: BG_902.952	
					Datum / Name		
				Gezeichnet / Drawn	06.09.2019 TW		
				Kontrolliert / Examined	23.03.2020 HK		
				Freigabe / Approval		Zeichg.Nr / Draw.-No: B01374400BA04	
				Normen / Standards			
01	SV eng	23.04.2024	EH	BACH MANN		Art.Nr.: 902.952	Maßstab / Scale: 1 : 1 · Format / Draw.-Size: A2 · Blatt / Sheet: 1
00	BAN:63721 wird Artikel	23.03.2020	HK				
Status / State	Änderungen / Changes	Datum / Date	Name / Name				

Weitergabe sowie Vervielfältigung dieses Dokuments, Verwertung und Mitteilung seines Inhalts verboten, soweit nicht ausdrücklich gestattet. Zuwiderhandlungen verpflichten zu Schadenersatz. Alle Rechte für den Fall der Patent-, Gebrauchsmuster- oder Geschmacksmustereintragung vorbehalten.

The reproduction, distribution and utilization of this document as well as the communication of its contents to others without express authorization is prohibited. Offenders will be held liable for the payment of damages. All rights reserved in the event of the grant of a patent, utility model or design.

本文未经许可不得转让及翻印，不允许引用或转载其内容，违者必纠，并须赔偿损失。保留专利及试样注册的所有权。