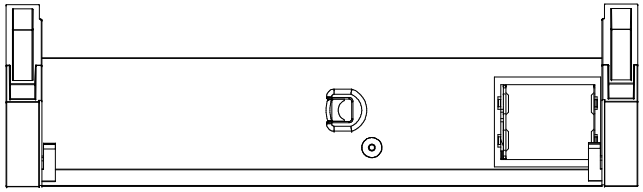

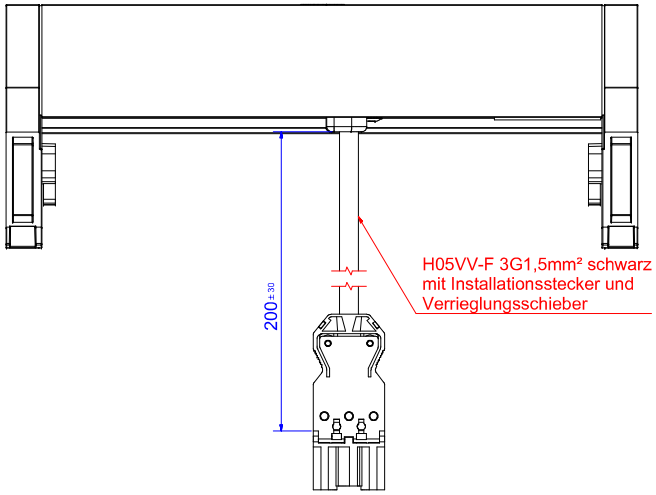

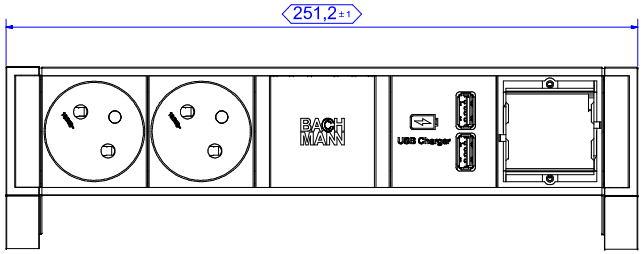

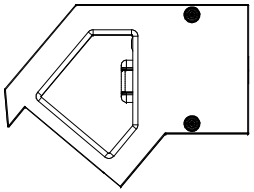

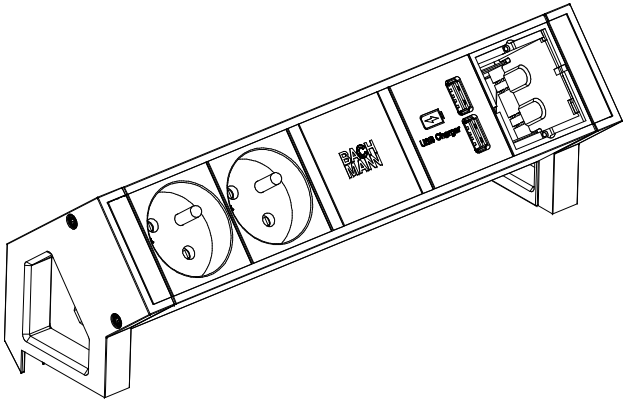

Werkstoff / Material:	Gewicht / Weight: ~	Oberfläche / Surface:	
	Bezeichnung / Title: BG_Desk2_937_002		
Gezeichnet / Drawn: 21.08.2019 D. Hoßfeld			
Zeichn.Bef. / Drawing-Ref.			
Freigabe / Approved / Datum / Date	Zeichg.Nr / Draw.-No: B01293801BA04		
Art.Nr.: 937.002	Maßstab / Scale: 1 : 1	Format / Draw.-Size: A1	Blatt / Sheet: 1

Index	Änderungen / Changes	Datum / Date	Name
01	BG neg	21.01.2021	JK
02	Beschriftung gelöscht	21.10.2021	JK

Weitergabe sowie Vervielfältigung dieses Dokuments, Verwertung und Mitteilung seines Inhalts verboten, soweit nicht ausdrücklich gestattet. Zuwiderhandlungen verpflichten zu Schadensersatz. Alle Rechte für den Fall der Patent-, Gebrauchsmuster- oder Geschmacksmustereintragung vorbehalten.

The reproduction, distribution and utilization of this document as well as the communication of its contents to others without express authorization is prohibited. Offenders will be held liable for the payment of damages. All rights reserved in the event of the grant of a patent, utility model or design.

本文未经许可不得转让及翻印，不允许引用或将数其内容，违者必纳，并须赔偿损失。保留专利及实用新型的所有权。