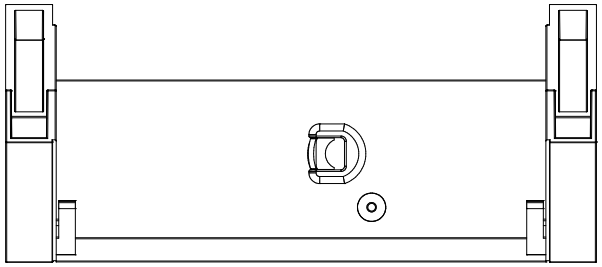

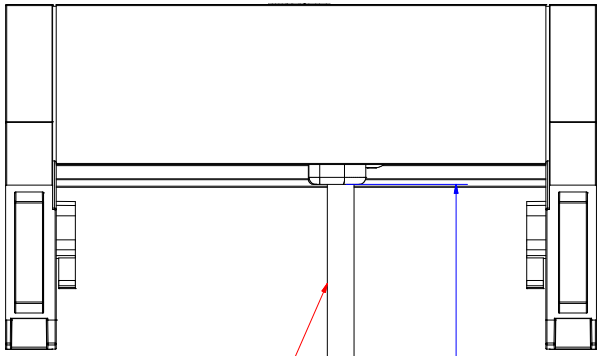

H05VV-F 3G1,5mm² sw
mit Installationsstecker sw
mit Verriegelungsschieber

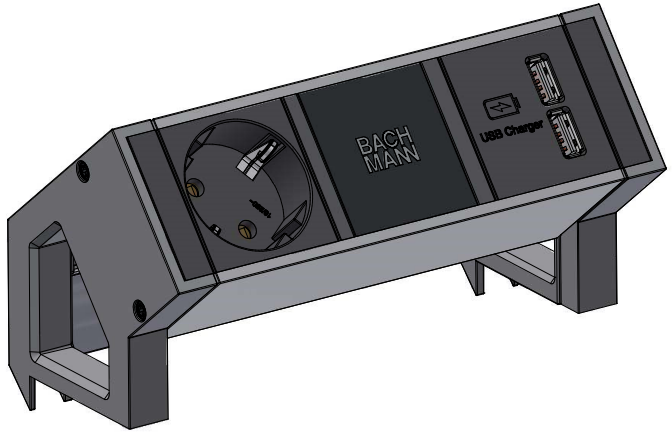

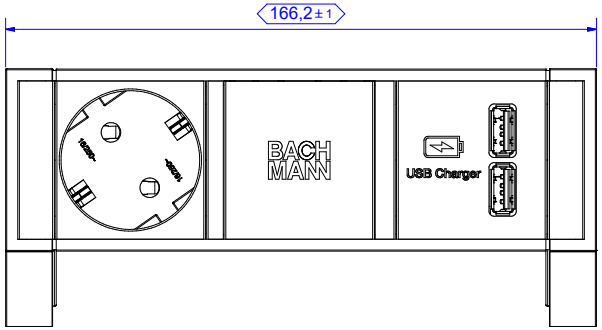

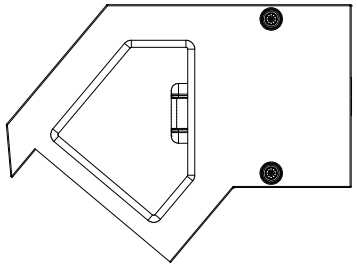

Zeichnung gilt auch für folgende Artikel: /
Drawing also applies for following article:

902.380- lackiert in weiß
902.5712- lackiert in Inox
902.705- lackiert in schwarz

				Werkstoff / Material:		Gewicht / Weight: -	Oberfläche / Surface:
						Bezeichnung / Title: BG_Desk2_902_380	
					Datum	Name	
				Gezeichnet / Drawn	11.07.2019	dorit.hossfeld	
				Kontrolliert / Examined	11.07.2019	Neugebauer	
				Freigabe / Approval			
				Genehmigt / Approved			
						Zeichg.Nr / Draw.-No: B01278301BA04	
02	ISV eng.	19.04.2024	DH	BACH MANN		Art.Nr.: 902.380	Maßstab / Scale: 1 : 1 / Format / Draw.-Size: A2 / Blatt / Sheet: 1
01	Zuleitung unter frontmont. Abd.	06.08.2019	BUS				
Status / State	Änderungen / Changes	Datum / Date	Name / Name				

Weitergabe sowie Vervielfältigung dieses Dokuments, Verwertung und Mitteilung seines Inhalts verboten, soweit nicht ausdrücklich gestattet. Zuwiderhandlungen verpflichten zu Schadenersatz. Alle Rechte für den Fall der Patent-, Gebrauchsmuster- oder Geschmacksmustereintragung vorbehalten.

The reproduction, distribution and utilization of this document as well as the communication of its contents to others without express authorization is prohibited. Offenders will be held liable for the payment of damages. All rights reserved in the event of the grant of a patent, utility model or design.

本文未经许可不得转让及翻印，不允许引用或转载其内容，违者必纠，并须赔偿损失。保留专利及试样注册的所有权。