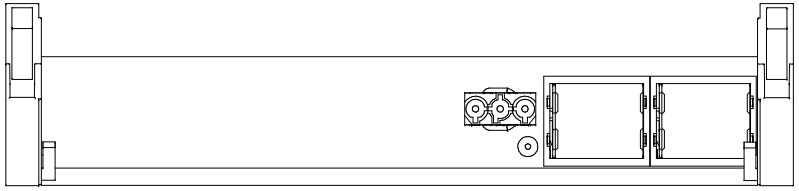

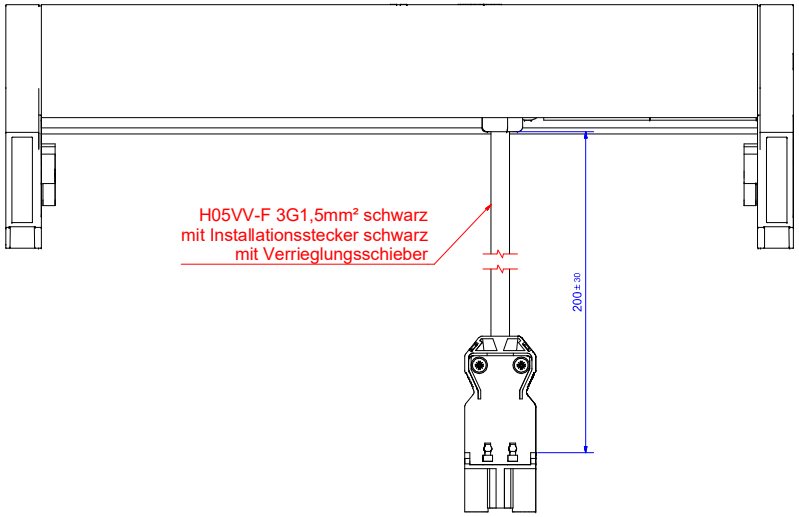

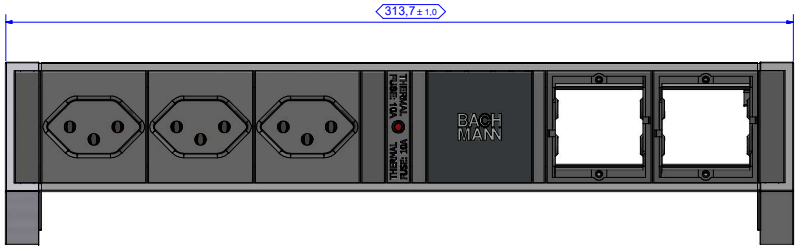

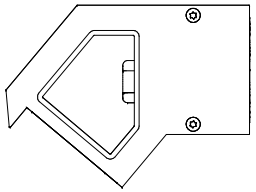

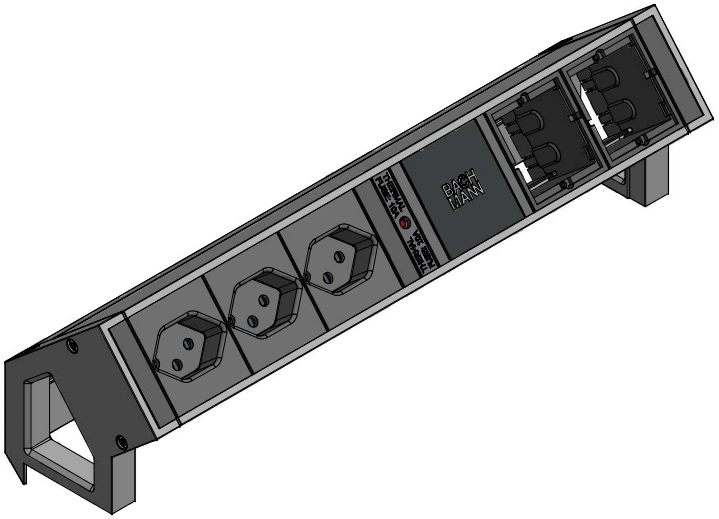

Zeichnung gilt auch für folgende Artikel: /
Drawing also applies for following article:

902.209 Farbe RAL9010
902.409 Farbe INOX
902.672 Farbe RAL9005

					Werkstoff / Material:		Gewicht / Weight: -	Oberfläche / Surface:	
							Bezeichnung / Title: BG_Desk2_902_209		
						Datum	Name		
					Gezeichnet / Drawn:	20.10.2015	Strauß		
20	Umbeg	13.04.2016	BH		Kontrolliert / Examined:	20.10.2015	Bähring		
19/A	Farbe angepasst	20.07.2015	Lr		Freigegeben / Released:			Zeichg.Nr / Draw.-No: B0504005BA27	
19	Bemaßungen	20.08.2014	Lr		Ersetzt durch / Replaced by:				
18	Anbiegungsmaß	13.07.2010	Sch-Wf				Art.Nr.: 902.209	Maßstab / Scale: 1 : 1	Format / Draw.-Size: A1	Blatt / Sheet: 1
17	Anbiegung Mittnow	21.10.2015	Sch						
Status / Stadio	Änderungen / Changes	Datum / Date	Name / Name						

Weitergabe sowie Vervielfältigung dieser Dokumente, Verwertung und Mitteilung seines Inhalts verboten, soweit nicht ausdrücklich gestattet. Zuwiderhandlungen verpflichten zu Schadensersatz. Alle Rechte für den Fall der Patent-, Gebrauchsmuster- oder Geschmacksmustereintragung vorbehalten.

Transmission, distribution and utilization of this document as well as the communication of its contents to others without express authorization is prohibited. Offenders will be held liable for the payment of damages. All rights reserved in the event of the grant of a patent, utility model or design.

本文未经许可不得转让及翻印，不允许引用或转载其内容，违者必纠，并须赔偿损失。保留专利及或样式设计的所有权。