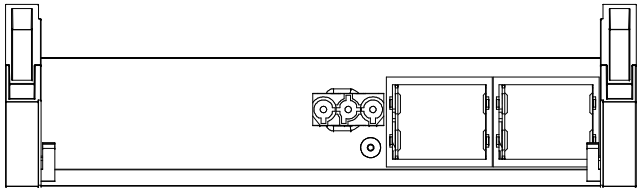

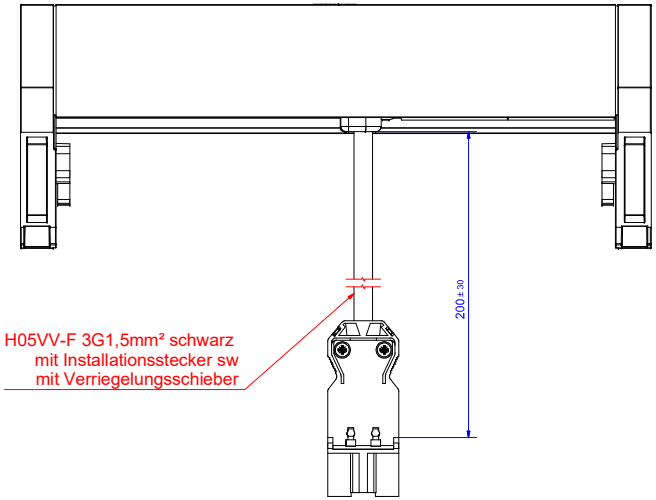

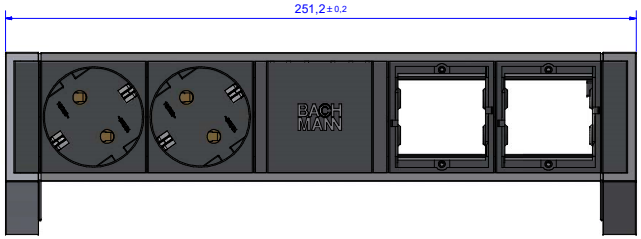

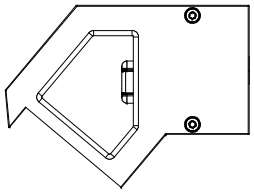

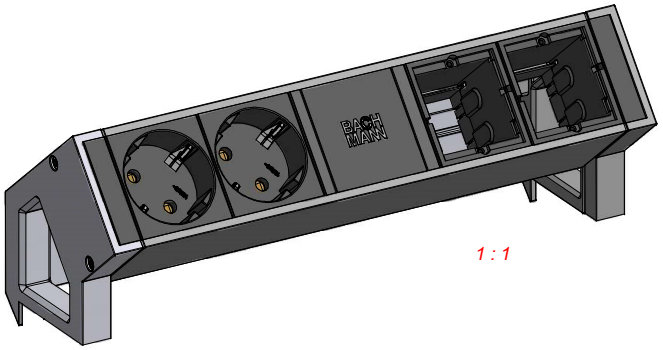

1 : 1

Zeichnung gültig für Artikel:

902.211- lackiert in weiß
902.411- lackiert in Inox
902.625 - lackiert in schwarz

				Werkstoff / Material:		Gewicht / Weight: -	Oberfläche / Surface: -
						Bezeichnung / Title: BG_Desk2_902_211	
04/D	PS eingeführt	13.02.2014	KT				
04/C	Kantenangabe	21.07.2010	KT		Datum	Name	
03/B	Kantenfasen	20.05.2010	SHA	Gezeichnet / Drawn:	01.08.2011	Tina Laible	
03/A	Farbtext abmaßen	13.07.2010		Kontrolliert / Approved:	02.08.2011	TH	
02	Kantenfasen	16.12.2010	CA	Freigegeben / Released:			Zeichg.Nr / Draw.-No: B0503504BA27
01	Loch gelochen	20.08.2010	SH / HA	Änderungen / Changes:			
00	Prototyp abmaßen	13.05.2010	SH		Art.Nr.: 902.211	Maßstab / Scale: 1 : 1	Format / Draw.-Size: A1 / Blatt / Sheet: 1
01	Prototypfertigung	05.07.2011	SH				
Status / Status	Änderungen / Changes	Datum / Date	Name / Name				

Weitergabe sowie Vervielfältigung dieser Dokumente, Verwertung und Mitteilung seines Inhalts verboten, soweit nicht ausdrücklich gestattet. Zuwiderhandlungen verpflichten zu Schadensersatz. Alle Rechte für den Fall der Patent-, Gebrauchsmuster- oder Geschmacksmustereintragung vorbehalten.

Transmission, distribution and utilization of this document as well as the communication of its contents to others without express authorization is prohibited. Offenders will be held liable for the payment of damages. All rights reserved in the event of the grant of a patent, utility model or design.

本文未经许可不得转让及翻印，未允许引用或转载其内容，违者必纠，并须赔偿损失。保留专利及试样设计的所有权。