317.100

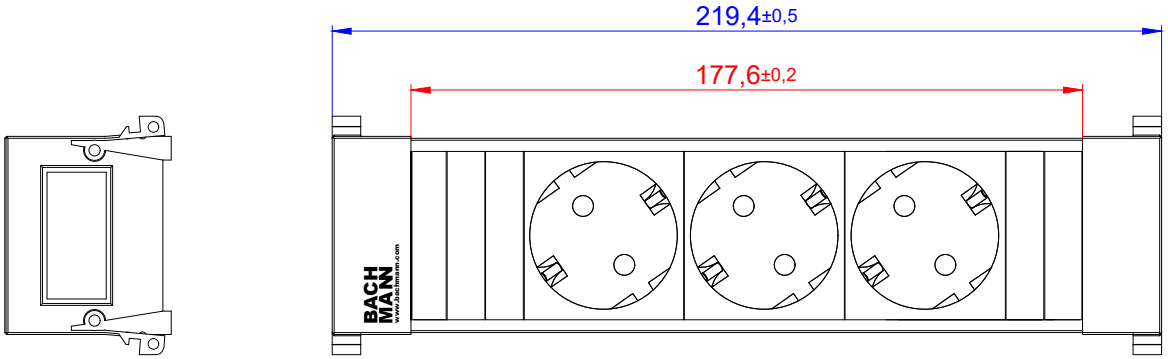

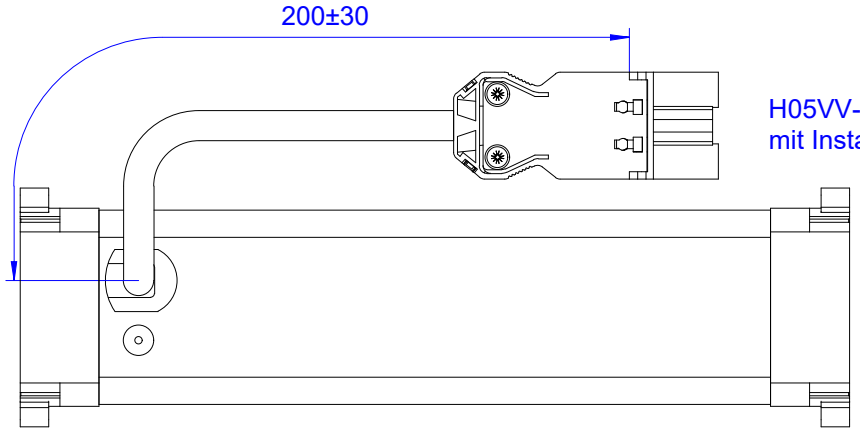

H05VV-F3G1,5mm² sw
mit Installationsstecker

4	Act.build. install.connector & CEE7/3	30.04.24	GB				
3	Zuleitung ergänzt	06.03.15	KT				
2	Profil gelöscht	21.09.12	DH				
1	Toleranzen aktualisiert, Profilansicht eingefügt	22.02.10	TW				
Status / State	Änderungen / Changes	Datum / Date	Name / Name				

Werkstoff / Material:
siehe Einzelteile / look at the single parts

	Datum	Name
Gezeichnet / Drawn	20.06.07	Bähring
Kontrolliert / Examined	20.06.07	Kuhlmann
Freigabe / Approval		

Gewicht / Weight:

Oberfläche / Surface:

Bezeichnung / Title:
Power Frame 3-fach
3x CEE7/3

Zeichg.Nr / Draw.-No: B01914800BA04

Art.Nr.: 317.100

Maßstab / Scale: 1:1

Format / Draw.-Size: A2

Blatt / Sheet: 1

Datei: Vault\Bestand-AutoCAD\ACAD-Zeichnung\Artikel\Produkte\317_PowerFrame

Winkel +/- 0,5° / Angle +/- 0,5°

Freimaßtoleranz / General Tolerance	
0-1	+/- 0,05
>1-7	+/- 0,10
>7-15	+/- 0,15
>15-30	+/- 0,20
>30	+/- 0,25

Weitergabe sowie Vervielfältigung dieses Dokuments, Verwertung und Mitteilung seines Inhalts verboten, soweit nicht ausdrücklich gestattet. Zuwiderhandlungen verpflichten zu Schadensersatz. Alle Rechte für den Fall der Patent-, Gebrauchsmuster- oder Geschmacksmustereintragung vorbehalten.

The reproduction, distribution and utilization of this document as well as the communication of its contents to others without express authorization is prohibited. Offenders will be held liable for the payment of damages. All rights reserved in the event of the grant of a patent, utility model or design.