912.0055

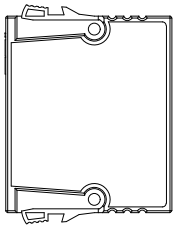

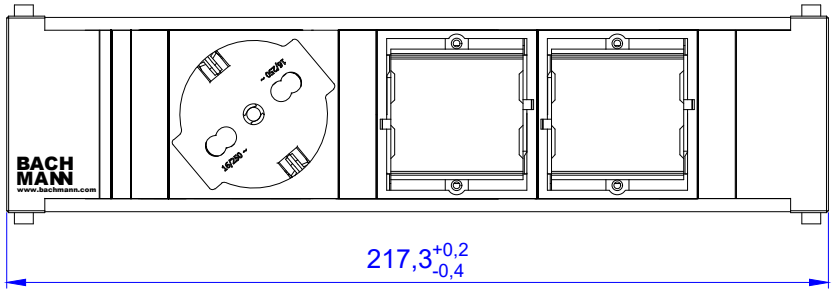

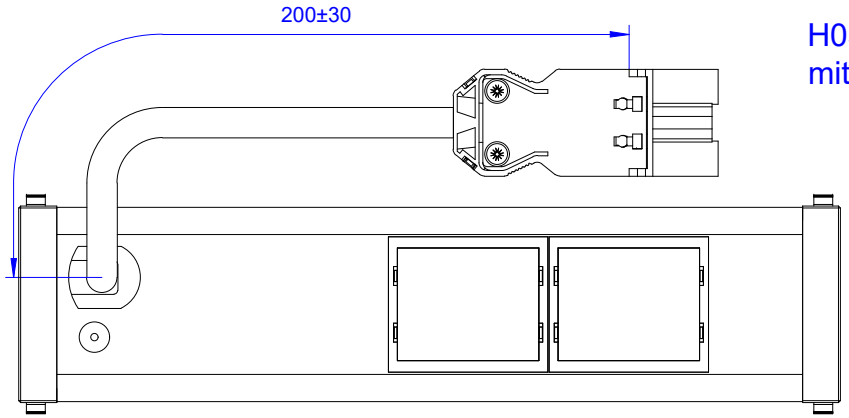

H05VV-F 3G1,5mm², schwarz
mit Installationsstecker

6	Act.build, install.connectors	30.04.24	GB	Gezeichnet / Drawn	12.08.2010	Schneider
5	Mod.4+5mm term/left	29.05.23	GB	Kontrolliert / Examined	12.08.2010	Neugebauer
4	New P40 module added	31.10.2018	SC	Freigabe / Approval		
3	Zuleitung geändert	21.09.15	TN			
2	Neue Endkappen	10.11.10	TB			
1	Anfrage wird Artikel	25.08.10	TN			
Status / State	Änderungen / Changes	Datum / Date	Name / Name			

Werkstoff / Material:
siehe Einzelteile / look at the single parts

Gewicht / Weight:

Oberfläche / Surface:

Bezeichnung / Title:

Coni
1xItalien, 2xCustom

Zeichg.Nr / Draw.-No: B01917100BA04

Art.Nr.: 912.0055

Maßstab / Scale: 1:1

Format / Draw.-Size: A2

Blatt / Sheet: 1

Datei: ACAD-Zeich.\Artikel\Produkte\912\

Winkel +/- 0,5° / Angle +/- 0,5°

Freimaßtoleranz / General Tolerance	
0-1	+/- 0,05
>1-7	+/- 0,10
>7-15	+/- 0,15
>15-30	+/- 0,20
>30	+/- 0,25

Weitergabe sowie Vervielfältigung dieses Dokuments, Verwertung und Mitteilung seines Inhalts verboten, soweit nicht ausdrücklich gestattet. Zuwiderhandlungen verpflichten zu Schadensersatz. Alle Rechte für den Fall der Patent-, Gebrauchsmuster- oder Geschmacksmustereintragung vorbehalten.

The reproduction, distribution and utilization of this document as well as the communication of its contents to others without express authorization is prohibited. Offenders will be held liable for the payment of damages. All rights reserved in the event of the grant of a patent, utility model or design.