Technisches Datenblatt

Klemmstück Kabelrinnen

Artikelnummer: 6062290

Klemmstück zur Befestigung von Kabelrinnen an Stahlträgern. Inklusive Befestigungsmaterial.

St Stahl

FT tauchfeuerverzinkt

Stammdaten

Artikelnummer	6062290
Bezeichnung 1	Klemmstück
Bezeichnung 2	für Kabelrinne
Hersteller	OBO
Dimension	60x30
Farbe	zink
Werkstoff	Stahl
Oberfläche	tauchfeuerverzinkt
Oberflächennorm	DIN EN ISO 1461
Kleinste VK-Einheit	10
Mengeneinheit	Stück
Gewicht	6,844 kg
Gewichtseinheit	kg/100 St.

Technisches Datenblatt

Klemmstück Kabelrinnen

Artikelnummer: 6062290

Abmessungen

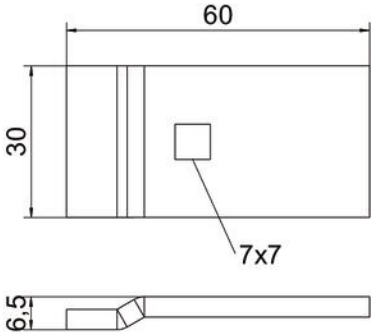

Abmessung	60x30

Technische Daten

ab Rinnenbreite	100 mm
Geeignet für Kabelrinne	ja
Materialstärke	4 mm
Mit Schraubenzubehör	ja
Art des Zubehörs	sonstige
Zubehör	ja
Ersatzteil	nein